SPORT SERVICE

ÉQUIPEMENTS SPORTIFS COLLECTIVITÉS

Your professional partner

allard SPORT EQUIPEMENT

NOS PARTENAIRES

BOEN SPORT

Bodet

CONICA SPORTS FLOORING

forbo FLOORING SYSTEMS

Gerflor theflooringgroup

HARLEQUIN FLOORS

JUNCKERS Performing on Danish design

Karl Braun Lux

PAVIGYM

GROUPE sae SPORT AMÉNAGEMENT ÉQUIPEMENT

SPEED-LOCK Mobile Sports + Cover Floors

Tarkett SPORTS INDOOR

WOODFLEX

P.23

Protection colonne

P.28

Tribune déplaçable

P.31

Tableau afficheur multisports

INDOOR

Types de sols sportifs P.4
Parquets massifs 22 mm P.5
Sous-constructions sols et parquets contreplaqués P.8
Sols à élasticité ponctuelle P.14
Protection des sols et accessoires de pose P.17
Sol Fitness P.19
Tapis de danse et miroirs P.20
Barres à danser fixes P.21
Protections murales P.22
Protection colonnes P.23
Protection radiateurs P.24
Rideaux de séparation P.25
Podiums P.27
Tribunes mobiles P.28
Tribunes télescopiques P.30
Tableaux marquoirs indoor P.31
Installations diverses P.33
Mur d'escalade P.34
Bancs vestiaires sur mesure P.35
Armoires Vestiaires HPL P.38

OUTDOOR

Terrains multisports P.40
Sols outdoor P.41
Sols sécurité outdoor P.42
Tribunes outdoor P.43
Sièges pour tribunes P.44
Skate park P.45
Street Workout et Fitness P.46
Entretien, montage et assistance P.47

SPORT SERVICE

allard SPORT EQUIPEMENT

QU'EST-CE QU'UN SOL SPORTIF ? IL EXISTE 4 TYPES DE SOLS SPORTIF.

1- SOL SPORTIF À DÉFORMATION ÉLASTIQUE PONCTUELLE :

Sol sportif sur lequel l'application d'une force ponctuelle provoque une déformation uniquement au niveau du point d'application de la force ou à proximité.

3 catégories :

P1 : entre 25 et 35% d'absorption de chocs -> destinés aux sportifs ayant une pratique modérée de leur activité.

P2 : entre 35 et 45% d'absorption de chocs -> destinés aux sportifs de tous niveaux ayant une pratique intense de leur activité.

P3 : > 45% d'absorption de chocs -> sols sportifs qui relèvent plus du domaine de la sécurité (écoles maternelles) que de l'activité sportive de haut niveau.

2- SOL SPORTIF À DÉFORMATION ÉLASTIQUE SURFACIQUE :

Sol sportif sur lequel l'application d'une force ponctuelle provoque une déformation sur une surface relativement importante autour du point d'application de la force.

2 catégories :

A3 : entre 40 et 55% d'absorption de chocs

A4 : entre 55 et 75% d'absorption de chocs

Ces sols sportifs ne poinçonnent pas. Ils sont des sols sportifs polyvalent et des sols roulants (pour le handisport et les sports qui roulent).

3- SOL SPORTIF À DÉFORMATION ÉLASTIQUE COMBINÉE :

Sol sportif à déformation élastique surfacique comportant une couche supérieure à déformation élastique ponctuelle, sur laquelle l'application d'une force ponctuelle provoque à la fois une déformation localisée et une déformation sur une surface plus importante.

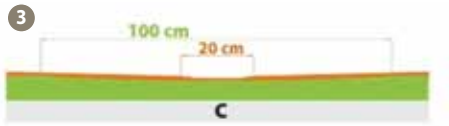

2 catégories :

C3 : entre 45 et 55% d'absorption de chocs

C4 : entre 55 et 75% d'absorption de chocs

4- SOL SPORTIF À DÉFORMATION ÉLASTIQUE MIXTE :

Sol sportif à déformation élastique ponctuelle comportant un composant synthétique rigidifiant la surface.

2 catégories :

M3 : entre 45 et 55% d'absorption de chocs

M4 : entre 55 et 75% d'absorption de chocs

TYPE	P	M	A	C
1	≥ 25 < 35			
2	≥ 35 < 45			
3	≥ 45	≥ 45 < 55	≥ 40 < 55	≥ 45 < 55
4		≥ 55 < 75	≥ 55 < 76	≥ 55 < 75

EXEMPLES

FINITION	1. SOL À AMORTISSEMENT PONCTUEL	2. SOL À AMORTISSEMENT SURFACIQUE	3. SOL À AMORTISSEMENT COMBINÉ
PVC	PVC DE 6,2 À 9 MM	SOUS- CONSTRUCTIONS + PVC 2 MM	SOUS-CONSTRUCTION + PVC 3 À 9 MM
POLYURÉTHANE	8 À 12MM DE CAOUTCHOUC + 2 À 3 MM DE POLYURÉTHANE	SOUS-CONSTRUCTIONS + 2 MM POLYURÉTHANE	SOUS-CONSTRUCTION + 3 À 12 MM DE CAOUTCHOUC + 2 À 3MM POLYURÉTHANE
LINOLÉUM SPORT	6MM DE CAOUTCHOUC + LINOLÉUM 4MM SPORT	SOUS- CONSTRUCTION + LINOLÉUM 3,2 OU 4MM SPORT	
PARQUET MASSIF 22 MM		PARQUET SUR SIMPLE LAMBOURDE	
		PARQUET SUR DOUBLE LAMBOURDE	
PARQUET MULTIPLIS 14 OU 22 MM		MOUSSE + PANNEAU + PARQUET	
		PARQUET SUR DOUBLE LAMBOURDES	

DUOBAT 120+

JUNCKERS
Performing on Danish design

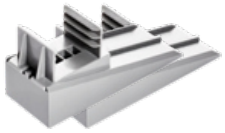

Cales DuoWedges Junckers brevetées réglables en hauteur et verrouillables

Les bases Junckers permettent d'élever encore la hauteur des systèmes UnoBat 62+ et DuoBat 120+.

COMPOSANTS DU SYSTÈME

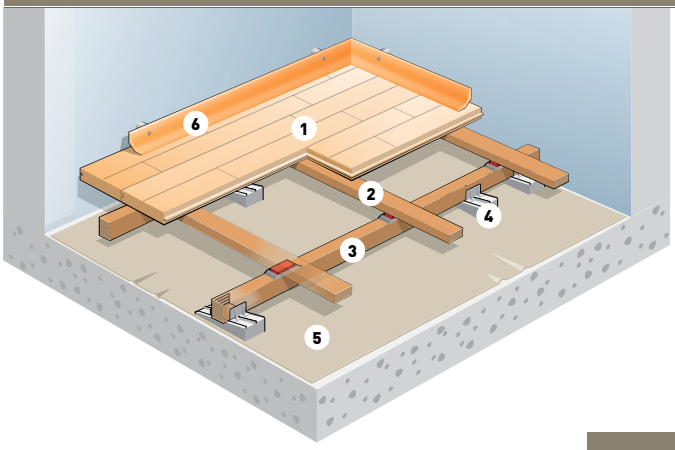

1. 22 x 129 x 3700 mm Lames de parquet
2. Lambourde supérieure : 25.5 x 60 x 3600mm avec patins amortisseurs
3. Lambourdes inférieures: 39 x 40 x 3364 mm avec J-Lock préfixé
4. Cale Junckers DuoWedge
5. Film Polyéthylène (pare-vapeur)
6. Plinthe ventilée combisport

Le système DuoBat 120+ combine haute performance et sécurité, tout en offrant une possibilité de nivellement du système quasi illimitée pour une installation sur tout type de surface, y compris sur des sols non plans.

Le système sportif Duobat 120+ est constitué de lames de parquet massif de 22mm clouées sur une sous structure résiliente constituée de deux rangées de lambourdes préfabriquées et posées croisées. Des patins résilients « J-Locks » sont montés entre les lambourdes en leur point de croisement, ce qui assure une connexion rapide et sûre entre les lambourdes inférieures et supérieures.

La lambourde inférieure repose sur une cale DuoWedge réglable, et verrouillable, qui permet de corriger facilement les défauts des sols non plans même les plus complexes, et garantir ainsi une surface de jeu idéale complétement plane. Le nivellement du système se fait sans utiliser de clous ou d'outils.

Des bases de différentes hauteurs sont disponibles pour se clipser sous les cales DuoWedges, permettant ainsi d'augmenter encore facilement la hauteur du système suivant les besoins.

CARACTÉRISTIQUES	
Hauteur du système	De 120 mm à 142 mm*
Sol requis	Sol plan / Sol non Plan
Performance	Sol à déformation élastique surfacique d'après la Norme EN 14904 classe A4
Type de lames	Parquet massif 22mm deux frises fini d'usine
Sous-construction	Système de double lambourdage
Test de fatique Junckers sur 25 ans	Oui
Ponçage et vitrification	Oui, jusqu'à 8 à 10 fois
Compatible sol chauffant	Oui, intégré entre les lambourdes

** : +100 mm possibles maximum avec l'ajout de bases en supplément.*

EN 14904:A4	Résultats	
Absorption des chocs	≥ 55 < 75 %	63 %
Déformation verticale	≥ 2.3 < 5.0 mm	2.3 mm
Rebond de balle	≥ 90 %	95 %
Friction	≥ 80 ≤ 110	~ 85
Charges Roulantes	≥ 1500 N	3500 N[1]
Charges Ponctuelles	Aucun	6000 N ~ 600 kgs[2]

1) Test Junckers avec roues en caoutchouc plein, largeur : 50mm, diamètre : 100mm. 2) Test Junckers avec charge ponctuelle de 100x100mm
2) Test Junckers avec charge ponctuelle de 100x100mm.

Cale micrométrique J-Lock Wedge Junckers brevetée et lambourde avec un tampon amortisseur pré monté.

Élément Junckers J-lock breveté. Pour une utilisation sur des surfaces planes.

COMPOSANTS DU SYSTÈME

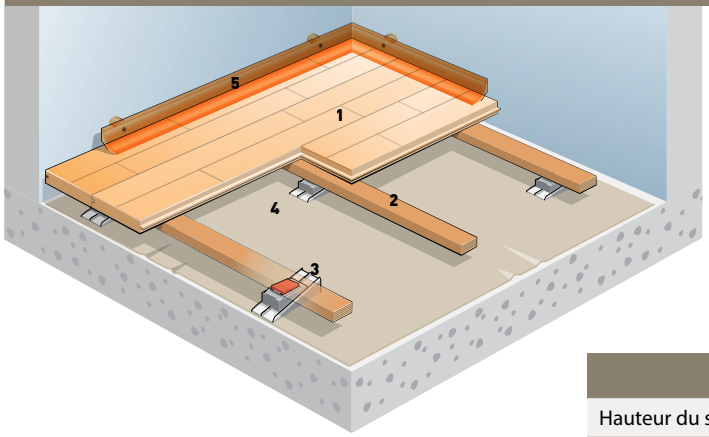

1. Lames de parquet 22 x 129 x 3700 mm
2. Lambourdes: 25.5 x 60 x 3600 mm avec patin résilient 12mm
3. Cale J-Lock Wedge ajustable
4. Film Polyéthylène (Pare-vapeur)
5. Plinthe ventilée combisport

Le système UnoBat 62+ offre d'excellentes performances sportives et de sécurité, ainsi que la possibilité de s'accommoder à tous les types de surface de pose. Les lames de parquet en bois massif sont clouées sur une sous structure réalisée en lambourdes préfabriquées incluant un système de patin amortissant en caoutchouc.

Les patins résilients sont pré montés sous la lambourde et se clipsent directement sur les éléments J-lock, ou sur les cales à hauteur ajustable si le système a besoin d'être nivelé.

Les cales réglables J-Lock Wedges permettent une correction rapide des surfaces non planes. La bonne hauteur et la planéité du système sont assurées sans avoir recours aux outils ou à des clous.

Des bases de différentes hauteurs sont disponibles pour se clipser sous les cales J-Lock Wedges, permettant ainsi d'augmenter encore facilement la hauteur du système suivant les besoins.

CARACTÉRISTIQUES	
Hauteur du système (hors cales)	62 mm
Hauteur du système avec cales J-lock Wedges mais sans bases	De 82 mm à 109 mm
Sol requis	Plan / non plan
Performance	Sol à déformation élastique surfacique d'après la Norme EN 14904 classe A4
Type de lames	Parquet massif 22mm deux frises fini d'usine
Sous-construction	Système de lambourdage simple
Entraxe des lambourdes	Au choix : 336 mm ou 411 mm
Test de fatique Junckers sur 25 ans	Oui
Ponçage et vitrification	Oui, jusqu'à 8 à 10 fois
Compatible sol chauffant	Oui, intégré entre les lambourdes

** : +100 mm possibles maximum avec l'ajout de bases en supplément.*

EN 14904:A4		Résultats	
Absorption des chocs	≥ 55 < 75 %	67 %	65 %
Déformation verticale	≥ 2.3 < 5.0 mm	3.0 mm	2.6 mm
Rebond de balle	≥ 90 %	93 %	94%
Friction	≥ 80 ≤ 110	~ 85	~ 85
Charges Roulantes	≥ 1500 N	/	3000 N[1]
Charges Ponctuelles	Aucun	5500 N ~ 550 kg[2]	6000 N ~ 600 kgs[2]

1) Test Junckers avec roues en caoutchouc plein, largeur : 50mm, diamètre :100mm.
2) Test Junckers avec charge ponctuelle de 100x100mm.

JUNCKERS
Performing on Danish design

CLIPSYSTEM

COMPOSANTS DU SYSTÈME

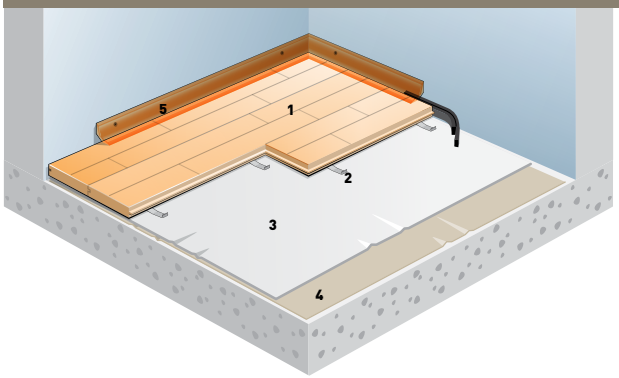

1. Lames de parquet 22 x 129 x 3700 mm
2. Clips Junckers
3. Sous couche de mousse résiliente Junckers SportsFoam
4. Film Polyéthylène (pare-vapeur)
5. Plinthe ventilée combisport

Le Clip System est un système de parquet sportif flottant de hauteur basse. Il est conçu pour les installations de tous types sur surfaces planes. Ce système est idéal pour les projets de rénovation, ou lorsque la hauteur de réservation totale du sol doit être la plus basse possible.

Les lames de parquet massif sont installées en pose flottante sur une sous couche constituée de mousse sportive de 10mm et assemblées entre elles grâce à des clips en acier Junckers.

La sous-couche est en mousse pour une résilience maximale.

CARACTÉRISTIQUES	
Hauteur du système	32 mm
Sol requis	Plan
Performance	Sol sportif à déformation élastique surfacique d'après la norme EN 14904 classe A3
Type de lames	Parquet massif 22mm deux frises fini d'usine
Sous-construction	Floating floor system
Sous couche	Mousse Junckers SportsFoam 10 mm
Test de fatique Junckers sur 25 ans	Oui
Ponçage et vitrification	Oui, jusqu'à 8 à 10 fois
Compatible sol chauffant	Oui

EN 14904:A4	Résultats	
Absorption des chocs	≥ 40 < 55 %	46 %
Déformation verticale	≥ 1.8 < 3.5 mm	2.4 mm
Rebond de balle	≥ 90 %	98%
Friction	≥ 80 ≤ 110	~ 85
Charges Roulantes	≥ 1500 N	2500 N[1]
Charges Ponctuelles	Aucun	4000 N ~ 400 kgs[2]

1) Test Junckers avec roues en caoutchouc plein, largeur : 50mm, diamètre :100mm.
2) Test Junckers avec charge ponctuelle de 100x100mm.

BOFLEX

STADIUM
Réservation : 28 mm
Lame : 28 x 137 x 2200 mm
Format : 2 frises
CE

OLYMPIA
Réservation : 30 mm
Lame : 30 x 137 x 2200 mm
Format : 2 frises
CE

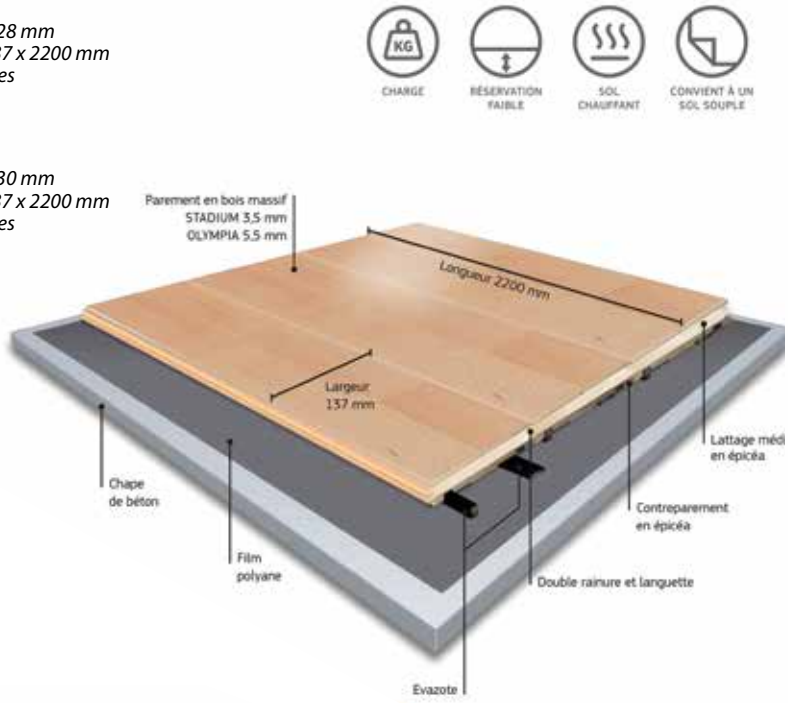

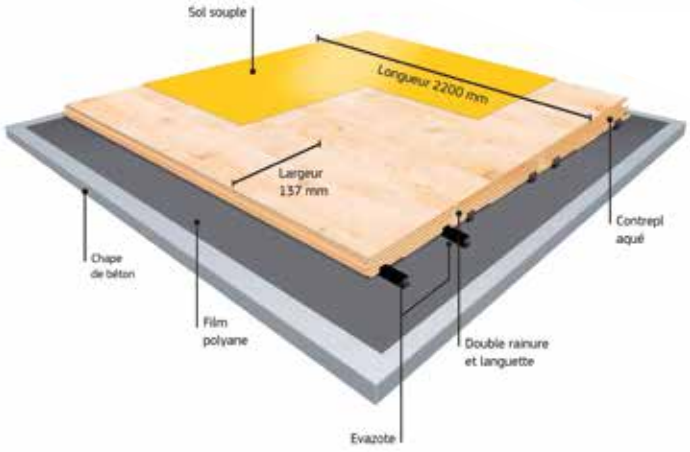

CHAMPION
(contreplaqué bouleau, BFU 100)
Réservation : 26 mm
(sans le revêtement souple)
Lame : 26 x 137 x 2200mm
Composition : contreplaqué 15 plis
CE

BOEN SPORT

CHARGE ADMISSIBLE :

SANS CHARGE

Le parquet ne repose que sur l'une des deux bandes d'Evazote.

CHARGE LÉGÈRE

Le parquet ne repose que sur l'une des deux bandes d'Evazote.

CHARGE MOYENNE

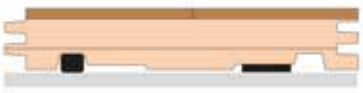

Entrée en contact de la seconde bande d'Evazote. Le type de sport en détermine la progressivité.

LOURDE CHARGE

Le parquet peut résister à une charge de plusieurs tonnes sans subir aucun dommage. Même des véhicules lourds peuvent circuler sur le parquet sans l'endommager au passage.

PERFORMANCE CONFORME À LA NORME EN14904		AMORTISSEMENT[1]		DÉFORMATION[2]		ADHÉ-RENCE[3]	REBOND DE BALLE[4]	CHARGE ROULANTE[5]
		TYPE 3 : ≥ 40% ≤ 55%	**TYPE 4 :** ≥ 55% ≤ 75%	**TYPE 3 :** ≥ 1,8 mm ≤ 3,5 mm	**TYPE 4 :** ≥ 2,3 mm ≤ 5 mm	80-110	≥ 90%	Min. 1500 N
BOFLEX	STADIUM	-	59%	-	2,5 mm	86	97%	OK
	OLYMPIA	-	60%	-	2,9 mm	86	97%	OK
	CHAMPION	-	58%	-	2,6 mm	-	93%	OK

ARENAFLEX

BOEN SPORT

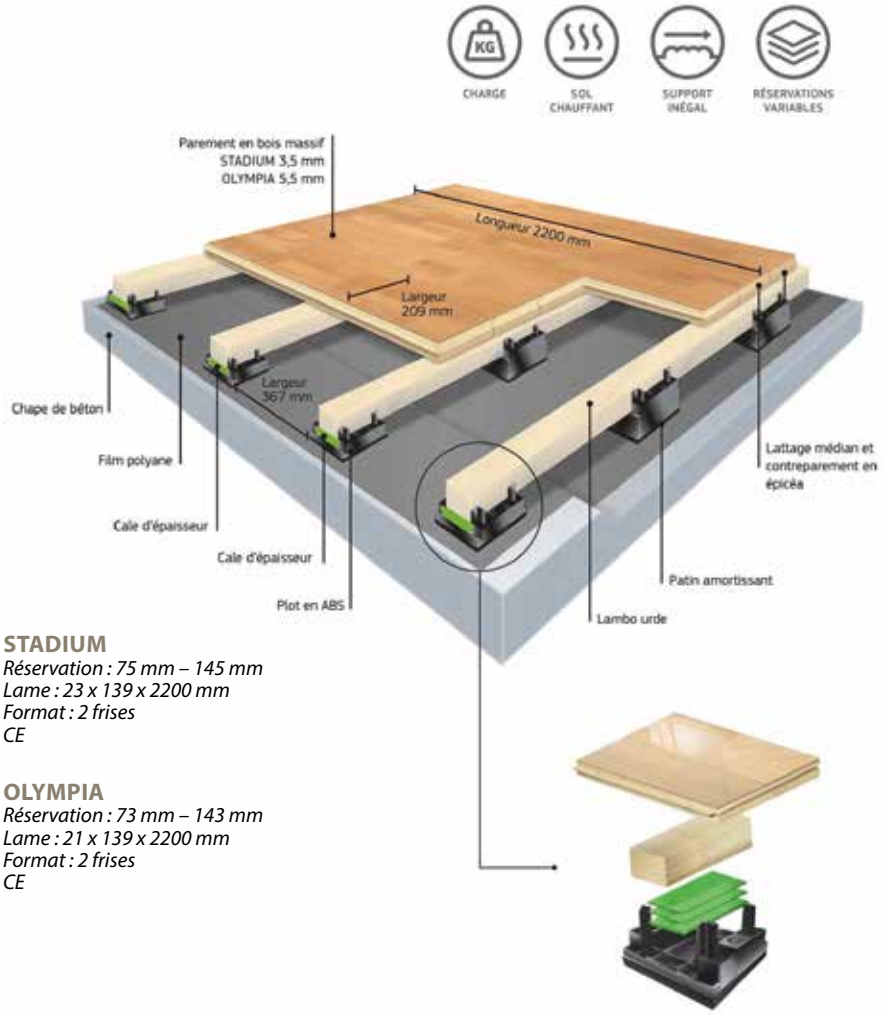

Arenaflex est un sol sportif qui repose sur des plots en ABS résistants aux chocs et extrêmement durables. Les plots sont munis d'un patin amortissant de 10 mm sur leur face intérieure et ils accueillent des lambourdes en bois résineux.

PLOT	RÉSERVATION	RÉSERVATION
E1	16 mm	30 mm
E2	45 mm	60 mm

À l'aide de plots associés à des lambourdes de différentes tailles, il est possible d'atteindre des réservations comprises entre 73 mm et 145 mm. Au besoin, nous pouvons vous proposer d'autres solutions pour des réservations supérieures à 145 mm. Veuillez contacter BOEN Sport.

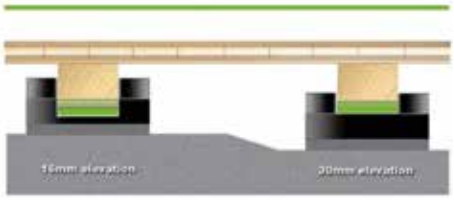

STADIUM

Réservation : 75 mm – 145 mm
Lame : 23 x 139 x 2200 mm
Format : 2 frises
CE

OLYMPIA

Réservation : 73 mm – 143 mm
Lame : 21 x 139 x 2200 mm
Format : 2 frises
CE

PERFORMANCE CONFORME À LA NORME EN14904		AMORTISSEMENT[1]		DÉFORMATION[2]		ADHÉ-RENCE[3]	REBOND DE BALLE[4]	CHARGE ROULANTE[5]
		TYPE 3 : ≥ 40% ≤ 55%	**TYPE 4 :** ≥ 55% ≤ 75%	**TYPE 3 :** ≥ 1,8 mm ≤ 3,5 mm	**TYPE 4 :** ≥ 2,3 mm ≤ 5 mm	80-110	≥ 90%	Min. 1500 N
ARENAFLEX Élevation	STADIUM	-	59%	-	2,5 mm	86	96%	OK
	OLYMPIA	-	60%	-	2,9 mm	86	97%	OK

SINGLEFLEX

STADIUM
Réservation : 66 mm
Lame : 14 x 209 x 2200 mm
Format : 3 frises
CE

OLYMPIA
Réservation : 73 mm
Lame : 21 x 139 x 2200 mm
Format : 2 frises
CE

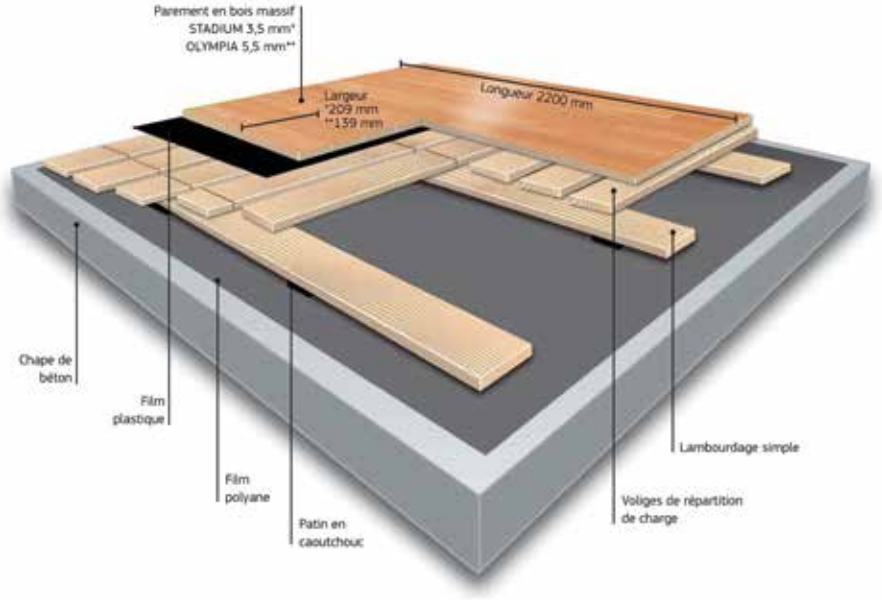

PERFORMANCE CONFORME À LA NORME EN14904		AMORTISSEMENT(1)		DÉFORMATION(2)		ADHÉ-RENCE(3)	REBOND DE BALLE(4)	CHARGE ROULANTE(5)
		TYPE 3 : ≥ 40% ≤ 55%	TYPE 4 : ≥ 55% ≤ 75%	TYPE 3 : ≥ 1,8 mm ≤ 3,5 mm	TYPE 4 : ≥ 2,3 mm ≤ 5 mm	80-110	≥ 90%	Min. 1500 N
SINGLEFLEX	STADIUM	-	58%	-	3 mm	86	97%	OK
	OLYMPIA	-	59%	1,9 mm	-	86	97%	OK

PARQUET AMOVIBLE SPEEDLOCK S 20

Le nouveau parquet amovible à élasticité surfacique Speed-Lock S20 est le résultat des améliorations récentes du développement de la gamme Speed-Lock Sport.

Le système breveté de fixation du rail en aluminium combiné à des panneaux plus légers et plus rigides assure une pose, précise, facile et très sécurisante.

La construction homogène de la couche d'usure des panneaux du parquet chêne assure une robustesse à toute épreuve du parquet sportif Speed-Lock S20 ainsi qu'une esthétique parfaite de la surface de jeu

SPEED-LOCK
Mobile Sports + Cover Floors

Fiche Technique **S20**

Sol sportif mobile à déformation surfacique

Couche d'usure:
Bois massif de 3,6 mm vernis en usine
Essence de bois: chêne et érable

Couche intermédiaire:
15 mm de contreplaqué bouleau en conformité avec EN 13986 - EN 636 - 2S

Fixation:
Système de profilés Speed-Lock brevetés en aluminium

Couche inférieure:
18 mm de mousse composite

Longueur: 2470 mm

Largeur: 613 mm

Epaisseur: env. 37 mm

Poids par panneau: env. 24 kg

Un.
Le système d'accroche male et femelle précis empêche tout mouvement des panneaux après le montage.

Deux..
Les profilés aluminium de rive périphérique assurent une connection et une planéité parfaites entre les panneaux. Bloquage des panneaux par la languette profilée.

Trois...
Les rives périphériques latérales et d'angle sont fixées directement aux modules. Aucune fixation spécifique n'est nécessaire.

- Testé et certifié : en conformité avec la norme EN 14904:2006 et la norme DIN V 18032-2:2001-04
- Certifié FIBA pour les compétitions de niveau 1 & 2
- Résistence au feu : en conformité avec EN 13501-1:2010: Cfl-s1
- Formaldehyde émission: E1

600 m² en 2,5 heures
Conditions requises: sol dur, plan, sec, propre en conformité avec la norme DIN 18202, Table 3, Line 4

SYSTÈME COMBIFLEX HD

1. Sol sportif : linoléum sport 3,2 ou 4 mm ,PVC de 3 à 9 mm, Polyuréthane 2 mm
2. Support Combiflex 12 mm en HDX
3. Plaque de répartition 9 mm croisée
4. Sous-couche G-Foam 1500
5. Film polyéthylène

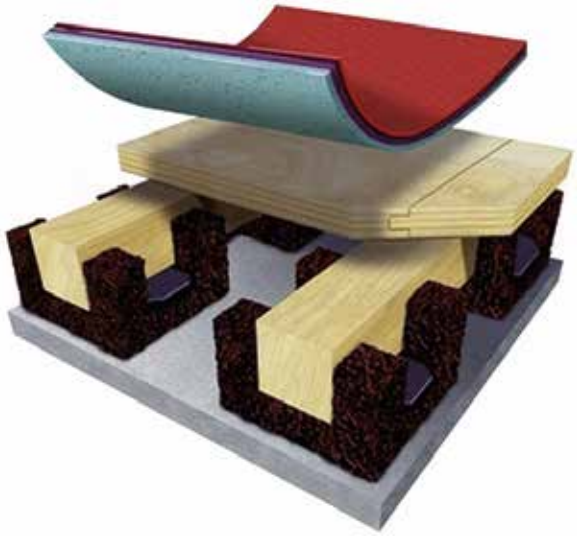

MODÈLE PERFORMA

Composition :
-Film polyéthylène, d'épaisseur minimum de 200 microns
-Berceaux en poudrette de caoutchouc recyclé avec réservation pour les lambourdes (permettant la pose de cales plastiques pour une mise à niveau parfaite
-Lambourdes en pin section 43x 43 mm
-Panneaux multipli alfaply à rainures et languettes Dimensions : 2,4x0,6m, épaisseur 22mm
-Hauteur sans sol de finition : 85 mm

MODÈLE ASFLEX

Composition :
- Film polyéthylène, d'épaisseur minimum de 200 microns
-Supports élastiques composés de blocs de mousse en granulés EPDM 100x 60 x20 mm agrafé sur la lambourde inférieure tous les 37 cm et réglage du niveau du sol par cales adéquates sous les blocs de mousse.
Eléments de sous-structure
Premier rang : lambourdes en sapin rouge du Nord 19 x 95 mm, placés tous les 38 cm d'axe en axe. Les lambourdes sont posées avec un entre-axe de 38 cm.
Deuxième rang posé perpendiculaire au premier, fixé par clouage tous les 15 cm d'axe en axe.

-Film polyéthylène 0,2 mm sur l'ensemble de la surface afin d'atténuer l'effet de caisson de résonnance avec recouvrement de 30 cm
-Panneau de répartition des charges en OSB III Dim ; 2440 x 590 x 15 mm rainuré langueté (4 côtés)* vissé sur le double lambourdage. Les jointures sont boucheporées et poncées.
-Hauteur sans sol de finition : 85 mm

* *ou panneau en multiplis de bouleau épaisseur 12 ou 15 mm.*

SOLS SPORTIFS À ÉLASTICITÉ PONCTUELLE POLYURÉTHANE

La sous-structure est abrasée et balayée et/ou aspirée. La couche de base est composée de tapis préfabriques élastiques de 150 cm de large, en granules de caoutchouc agglomérés par une résine synthétique en polyuréthane. Ces tapis sont colles sur la structure de base au moyen d'une colle polyuréthane (sans dissolvants). Le pressage des tapis se fait le même jour au moyen de cylindres adaptés (eépaisseur du tapis 5, 7, 9 ou 11 mm). Après le collage, un bouche-pores en polyuréthane à 2 composants, sans dissolvant, à haute viscosite et auto-égalisant est appliqué sur le tapis pour en éliminer les joints. Son application se fait au moyen d'une éclisse. Après durcissement du bouche-pores, une masse fluide en polyuréthane, sans dissolvant, est coulée. Cette masse est auto-égalisante et est appliquée en 2 couches de 1 mm d'épaisseur au moyen d'une spatule.

Composition :
Le polyuréthane est composé d'un polyol, avec matières de charge, pigments et additifs, durci au moyen d'un isocyanat aromatique.
Après durcissement et élimination de toutes traces de souillures, un coating en polyuréthane, rugueux, mat, résistant à l'usure et de couleur inaltérable, est appliqué au moyen d'un rouleau couvert d'une peau d'agneau. Teinte a déterminer.

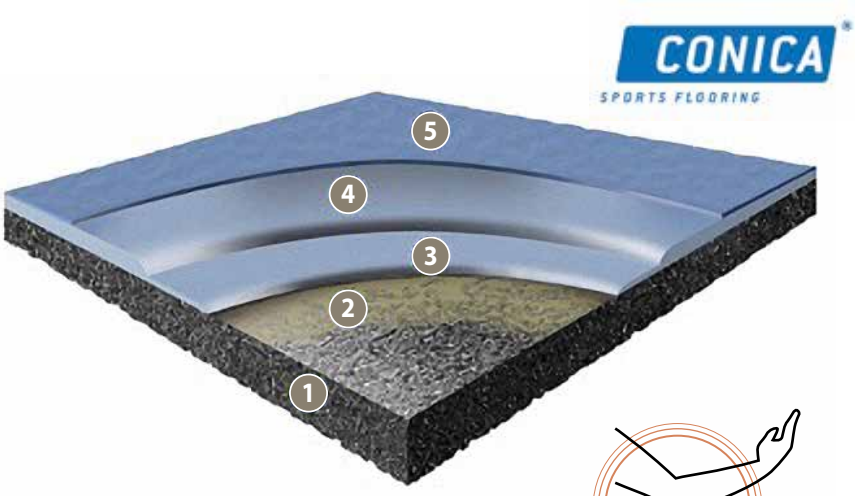

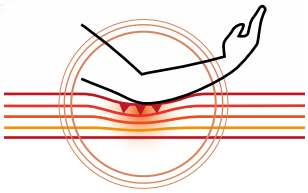

DÉFORMATION PONCTUELLE

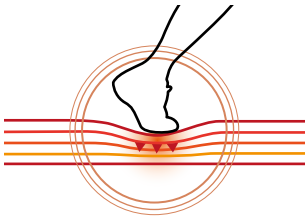

1 : Sous-couche résiliente : 9, 11 ou 13 mm
Elle permet le déformation nécessaire à l'amortissement des chocs et le restitution d'énergie et assure les performances sportives.

2 : Bouche pores :
Indispensable pour permettre à la résine de masse de s'appliquer dans les meilleures conditions sans altérer les qualités de la sous-couche resiliente.

3 et 4 : Résine de masse
Elle permet d'obtenir un aspect de finition parfait grace a ses qualités auto lissantes et procure au revêtement sa résistance mecanique, surtout dans le cas d'une couche résiliente déformable.

5 : Couche d'usure
Elle assure la résistance à l'usure du revêtement et procure la glissance et la brillance appropriées.

Ral 5015 *Sky blue* *Bleu ciel*	Ral 5018 *Turquoise blue* *Bleu turquoise*	Ral 1001 *Beige* *Beige*	Ral 1011 *Brown beige* *Beige brun*
Ral 5024 *Pastel blue* *Bleu pastel*	Ral 6011 *Reseda green* *Vert réséda*	Ral 1017 *Saffron yellow* *Jaune safran*	Ral 1019 *Grey beige* *Beige gris*
Ral 6017 *May green* *Vert mai*	Ral 6021 *Pale green* *Vert pâle*	Ral 3009 *Oxide red* *Rouge oxyde*	Ral 3012 *Beige red* *Rouge beige*
Ral 6033 *Mint turquoise* *Turquoise menthe*	Ral 7001 *Silver grey* *Gris argent*	Ral 3014 *Antique pink* *Vieux rose*	Ral 5009 *Azure blue* *Bleu azur*
Ral 7030 *Stone grey* *Gris pierre*	Ral 7032 *Pebble grey* *Gris silex*	Ral 5012 *Light blue* *Bleu clair*	Ral 5014 *Pigeon blue* *Bleu pigeon*
Ral 7036 *Platinum grey* *Gris platine*	Ral 8001 *Ochre brown* *Brun terre de Sienne*		

LIGNES

Ral 5012 *Blue / Bleu*	Ral 5010 *Dark blue / Bleu foncé*	Ral 1021 *Yellow / Jaune*
Ral 3000 *Red / Rouge*	Ral 2004 *Orange / Orange*	Ral 9017 *Black / Noir*
Ral 6024 *Green / Vert*	Ral 6018 *Green yellow / Vert*	Ral 9016 *White / Blanc*

SOLS SPORTIFS : PVC GERFLOR

Les Sols Sportifs ponctuels Taraflex® sont conformes à la norme des sols sportifs EN 14 904. Ils sont adaptés à la pratique de toutes les activites sportives et à tous les niveaux : des jeunes enfants, aux athlètes et aux seniors. Le choix entre un sol Pl, P2 ou P3 dépendra du niveau de confort et de sécurité souhaite.
Largeur des rouleaux : 1,50 m

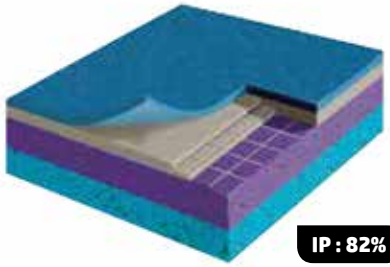

IP : 82%

9 mm

TARAFLEX® SPORT M PERFORMANCE 9MM

Protection et performance !

Avec Taraflex® Sport M Performance, *Gerflor* offre aujourd'hui plus de 60 ans d'experience.

- L'assurance d'une securite optimale
- Categorie P2: 35 a 45% d'absorption de chocs
- Disponible avec :

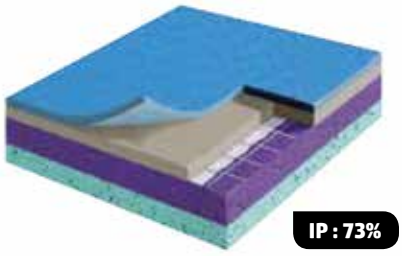

IP : 73%

7,5 mm

TARAFLEX® SPORT ÉVOLUTION 7,5MM

Le sport pour tous !

- Adapté à la pratique sportive du plus grand nombre
- Catégorie P1 : 25 a 35% d'absorption de chocs
- Disponible avec :

IP : 52%

6,2 mm

TARAFLEX® POLYVALENT 6,2MM

- Un vrai sol sportif en categorie P1 ! Conforme à la Norme EN 149041
- Une résistance au poinsonnement 2 fois supérieure aux exigences de la norme grâce au triple renfort : une double grille de verre associée à un voile de verre.
- Une excellente résistance aux charges lourdes (statiques et roulantes)
- Une resistance à l'abrasion 3 fois supérieure aux exigences de la norme

TARAFFEX SURFACE 2,1 MM

Sol sportif en vinyle, se composant de plusieurs couches dynamiques pour une épaisseur totale d'environ 2,1 mm et une largeur maximale de 1,5 m. Ce sol sportif contient au minimum 30 % de matières premières recyclées.

SOLS SPORTIFS À ÉLASTICITE PONCTUELLE TARKETT

Les Sols Sportifs ponctuels Taraflex® sont conformes à la norme des sols sportifs EN 14 904. Ils sont adaptés à la pratique de toutes les activités sportives et à tous les niveaux : des jeunes enfants, aux athlètes et aux seniors. Le choix entre un sol Pl, P2 dépendra du niveau de confort et de sécurité souhaite.
Largeur des rouleaux 2 mètres

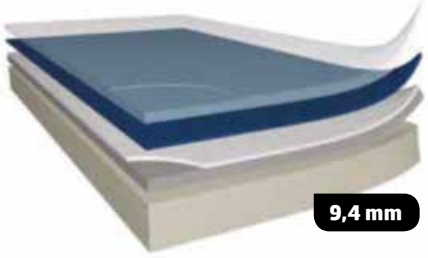

OMNISPORTS PUREPLAY 9,4 MM

Plaisir, performances et haute protection

- Construction renforcée optimisée en PVC : mousse de 6.5 mm pour une excellente absorption des chocs, niveau P2 : ≥35%.
- Excellent confort à la marche apportant plaisir de jeu et performances maximales pour les athlètes.
- Résistance aux taches et aux rayures : couche d'usure renforcée en vinyle de 0.80 mm.
- Disponible avec la méthode d'installation exclusive GreenLayTM : 98% sans adhésif.

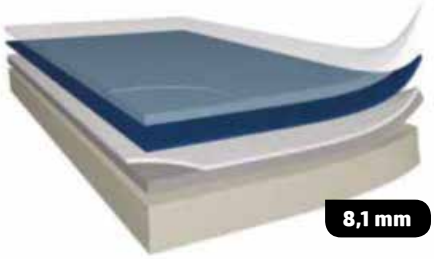

OMNISPORTS ACTIVE + 8.1 MM

Solution multisports optimisée pour une pratique mixte scolaire et compétition

- Niveau d'absorption des chocs P2 : ≥35%.
- Confort à la marche et confort acoustique.
- Surface uniformément réactive pour un rebond de balle constant.
- Résistance aux taches et aux rayures : couche d'usure renforcée en vinyle de 0.70 mm
- Disponible avec la méthode d'installation exclusive GreenLayTM : 98% sans adhésif.

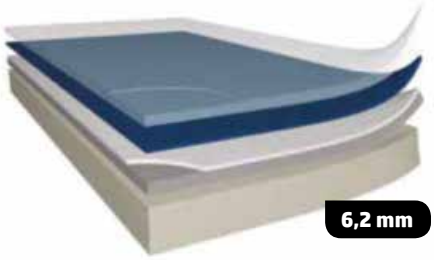

OMNISPORTS RÉFÉRENCE MULTI-USE 6.2 MM

Revêtement idéal pour une pratique multisports et un usage polyvalent

- Niveau d'absorption des chocs P1 : ≥25%.
- Résistance exceptionnelle aux charges statiques (chaises, tables, gradins,...) : ≤0.10mm.
- Résistance supérieure aux charges roulantes (chariots…).
- Résistance aux taches et aux rayures : couche d'usure renforcée en vinyle de 0.70 mm.
- Disponible avec la méthode d'installation exclusive GreenLayTM :98% sans adhésif.

SOLS SPORTIFS LINOLÉUM

Sol sportif à combiner avec une sous-construction afin d'être conforme à la Norme EN 14904- Elasticité surfacique
Largeur des rouleaux 2 mètres

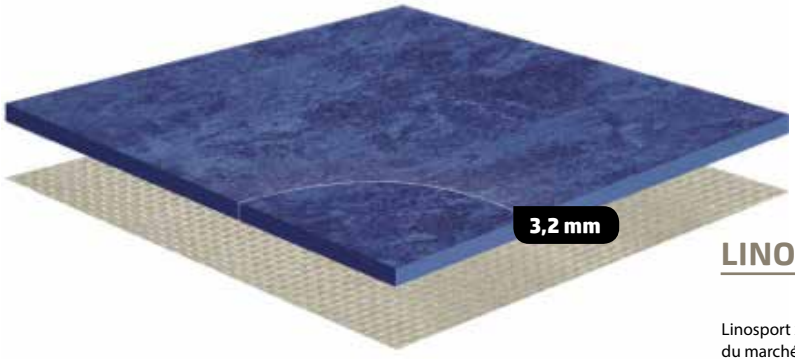

LINOSPORT XF²™ 3.2 MM TARKETT

Linosport xf² (3.2 mm) est une solution de revêtement de sols parmi les plus naturelles et durables du marché, le linoléum Tarkett est apprécié pour sa beauté, son confort et sa durabilité depuis plus de 120 ans.

La collection Linosport xf²™ composée à 93% de matières premières naturelles, propose une gamme de décors à marbrures traditionnelles de couleurs vives et éclatantes.

Protégée par notre traitement de surface exclusif xf²™, elle offre une durabilité extrême, un nettoyage facile et un coût de maintenance réduit.

Linosport xf²™ est 100% recyclable, les chutes propres issues de la pose du revêtement pourront être collectées, recyclées et réintroduites dans la fabrication des revêtements linoléum au travers du programme ReStart®.

Linosport xf²™ est certifié Cradle to cradle Silver et approuvé par le label Allergy UK, reconnu dans 135 pays, et réputé pour prévenir les maladies liées aux allergies

MARMOLEUM SPORT FORBO 3.2 MM ET 4 MM

Marmoleum sport

12 se compose d'huile de lin oxydée et de résines naturelles complètées par de la farine de bois, des colorants et des matières de charge minérales. Il répond à la derniere norme européenne en date en matière de sols sportifs, l'EN 14904, ainsi qu'à fa norme allemande DIN V 18032-2. Marmoleum sport appartient a la catégorie des constructions de sol lisses et elastiques et des constructions de sol elastiques mixtes. La masse de linoleum est calandrée sur une toile de jute prealablement lissée avec une masse de linoleum de même couleur pour éviter que la trame du jute ne transparaisse. La surface mate offre une bonne résistance au glissement.

Existe en 3,2 et 4 mm.

PROTECTION EN ROULEAU

1: PROTECTION DE SOL TARAFLEX BATÉCO

Revêtement de protection amovible en vinyl plastifié.
Epaisseur : 1,5 mm,
Poids : 2,05 kg/m²
Dimensions : Largeur 1,50 m, longueur standard 30 m (autres longueurs possibles).
Destiné à la protection des revêtements de sol sportifs lors d'une utilisation non sportive
Coloris : noir.
Résistance au feu BFLS1.

Référence : 63406 le m² **nous consulter**

2: CHARIOT SERVEUR

Cet appareil permet de dérouler, enrouler, soulever et transporter tous les types de rouleaux de 1m 50 de largeur et de les prendre directement sur le stockeur.
Très maniable, il est utilisable sur tous supports (parquets, revêtements synthétiques,…).
Dimensions : 2,28 x 1,03 x 1,46 m.

Référence : 63406E le chariot **nous consulter**

3: CHARIOT STOCKEUR

Permet de stocker les rouleaux de protection.
Existe en 3 modèles pour 4, 6 ou 8 rouleaux.

Référence : 63406S le chariot **nous consulter**

Gerflor theflooringgroup

5: CHARIOT STOCKEUR FIXE

Permet de stocker les rouleaux de protection centre un mur. Existe en 2 modèles pour 5, et 7 rouleaux. Livre sans fixation ni paire de treuil à sangle (option)

Référence : 63406F le chariot **nous consulter**

OPTIONS

Paire de treuils à sangles

Paires de poignées de manutention

Paires de réhausses pour treuils

PROTECTION DE SOL MOQUETTE

1: PROTECTION DE SOL SPORTOP
Revêtement de protection amovible en vinyl plastifié hétérogène.
Epaisseur 1.5 mm
Poids 2.725 kg/m²
Largeur 1.50 m , longueur standard de 22 m.
Destiné à la protection des revêtements de sols sportifs lors d'une utilisation non sportive.
Résistance au feu . BFIS1

DALLE DE PROTECTION

2: DALLES DE PROTECTION EN MOQUETTE AIGUILLETTÉ

Dalle TOP PET
Dimensions : 200 x 100 cm
Epaisseur : 4,6 mm
Poids : 3,8 kg/m²
Dessous antidérapant bituminé
Réaction au feu Cfl-S1
Couche d'usure polyéthylène plate 600gr/m²
Compatible avec des sols chauffants
Coloris gris clair et gris foncé
Pose libre ou maintenue (avec produit adapté)

3: Dalle TOP PP
Dimensions: 200x100 cm
Epaisseur 7,5 mm
Poids: 4,2 kg/m²
Coloris: gris, noisette, marron, bleu
Dessous antidérapant bituminé
Réaction au feu Bfl-S1
Couche d'usure 100 % polypropylène 900 gr/m²
Compatible avec des sols chauffants
Coloris :gris, bleu-vert, , gris-bleu, gris-noir
Pose libre ou maintenue (avec produit adapté)

2

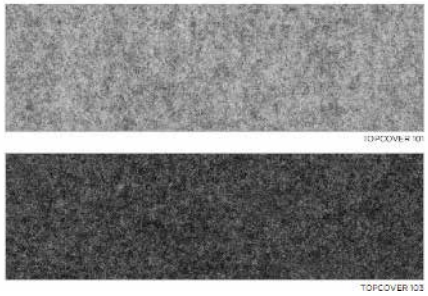

3

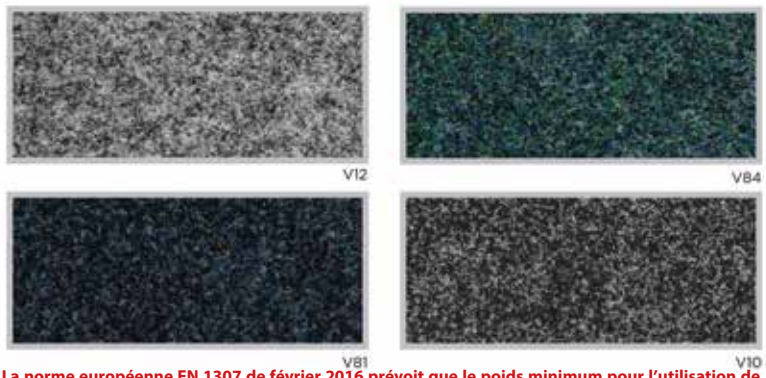

La norme européenne EN 1307 de février 2016 prévoit que le poids minimum pour l'utilisation de dalles de protection en pose libre, doit-être au minimum de 3500 gr/m²

MANUTENTION

4: CHARIOT À BRAS CHARGE 1250 KG
Idéal pour stockage et transport de tatamis et dalles de protection. Ensemble mécano-soudé, revêtement époxy bleu RAL 5007. 4 inserts dans les angles, essieu sur rond à billes, timon en triangle avec poignée et revêtement en plastique securisée remontant automatiquement en position verticale. Plateau en contreplaque avec revêtement antidérapant et hydrofuge.
Dimensions utiles : Roues gonflables 400 x 80 mm, moyeu à roulement à rouleaux.
Freinage automatique sur essieu avant conformement à la Norme 1757-3.

4

PERFORMANCE + 5 MM

Spécialement conçu pour espaces cardio, fitness et entrainement fonctionnel
Dalles en caoutchouc avec système à queue d'aronde
Dimensions 90 x 90 cm, épaisseur 5 mm
Avec couche supérieure en caoutchouc vierge
Poids 5,6 kg la dalle
Densité 1400 kg/m³
Dureté 80° Shore A
Classification au feu Bfl-s1
13 coloris disponibles

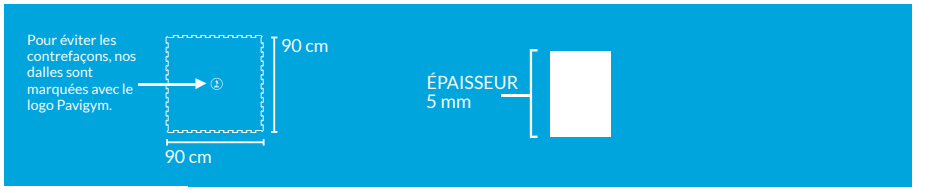

ENDURANCE S & S

Spécialement conçu pour des pièces de poids libres standard
Dalles en caoutchouc avec système à queue d'aronde
Dimensions 90 x 90 cm, épaisseur 22 mm
Avec couche supérieure en caoutchouc vierge
Poids 16 kg la dalle
Densité 900 kg/m³
Dureté 75° Shore A
Isolation phonique 21 dB
5 coloris disponibles

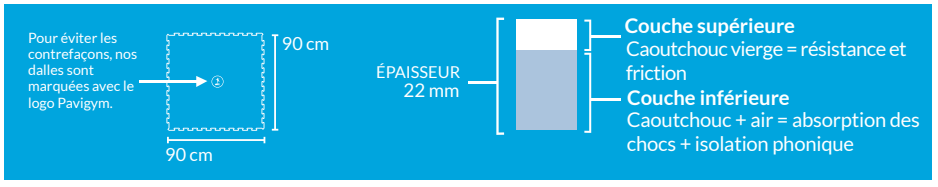

TAPIS

TAPIS DE SCÈNE RÉVERSIBLE CLASSIQUE

I se compose de deux couches de PVC Calandrées et antidérapantes de deux couleurs différentes
Coloris noir/blanc et noir/gris
Longueur des rouleaux 10 m, 15 m, 20 m, 25 m, 30 mètres
Largeur des rouleaux 1.50 m
Epaisseur 1,25 mm
Poids 1.6 kg /m^2
Résistance au feu Bfl-s1 (EN 13501-1)

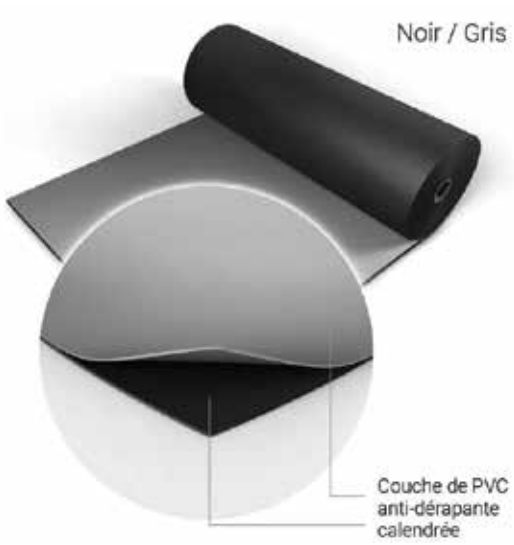

HARLEQUIN FLOORS

SALLE DE DANSE

MIROIR DE DANSE INCASSABLE ET LÉGER

Film polyester réfléchissant haute qualité collé sur plaque en mousse polyuréthane ultra légère épaisseur 20 mm
Le miroir de correction est thermostable. Cela signifie qu'il résiste aux utilisations les plus exigeantes, même soumis à la lumière directe du soleil ou des projecteurs (pas de distorsion de l'image)
Existe également en miroirs mobiles de différentes tailles et miroirs mural pliable.

Nous consulter

MIROIR MURAL

Miroir de 6 mm clair.
Dimensions standards : hauteur 2 m, largeur 1 m (autres dimensions sur mesures). Bords rodés sur les 2 hauteurs.
Fixations au mur par profils aluminium naturel en haut et en bas.

Nous consulter

BARRE DE DANSE FIXÉES AU MUR

BARRE SIMPLE

BARRE DOUBLE

BARRE DE DANSE FIXÉES AU SOL

BARRE SIMPLE HAUTEUR FIXE

BARRE SIMPLE HAUTEUR RÉGLABLE

BARRE DOUBLE HAUTEUR FIXE

BARRE DOUBLE HAUTEUR RÉGLABLE

Pour les barres mobiles, voir catalogue
Sport équipement sportif page 218 et 219

PROTECTION MURALE BOIS

Différents modèles et systèmes de fixation
Amortissement suivant DIN

Sanem

PROTECTION MURALE EN MOUSSE POLYÉTHYLÈNE

Protection murale composée d'une plaque de mousse en polyéthylène assemblée par flammage avec soit revêtement vynil ou moquette alguilleté. Différents coloris disponibles.
La protection est collée en plein sur support lisse et propre sur une hauteur de 2 m.
Épaisseur de ± 15 mm.

Coloris classic

Coloris velours

1: PROTECTION MURALE BORDÉE SUR LES 5 FACES

Bache enduite vinyl sans phtalate
Mousse polyethylène ou polyuréthane densite 25 kg/m^3
Dimensions standards 200 x 100 cm
Épaisseur : 4 cm, 5 cm , 8 cm et 10 cm
Fixation au mur par double encollage ou velcro

2: PROTECTION DE COLONNE

Mêmes caractéristiques que la protection murale ci-dessus mais adaptée aux colonnes
Existe pour poteaux ronds de différents diamètres et colonnes béton 2, 3 ou 4 faces de toutes dimensions

Coloris bache PVC

Coloris bache PVC avec empreinte cuir

RADIATEURS - FABRICATION SUR MESURE

Tube métallique recouvert de mousse élastomère. Protection grâce à sa forme (pas d'arrêtes), déformable et amortissant
Amortissement des chocs grâce à la déformabilité des alvéoles, traumatismes réduits.
Pouvoir calorifique maintenu/libre circulation de l'air.
10 coloris disponibles, en dégradé ou uniforme
3 formes différentes. En U, en L et en I
Fixation au mur et au sol par embase
Fabrication sur mesure

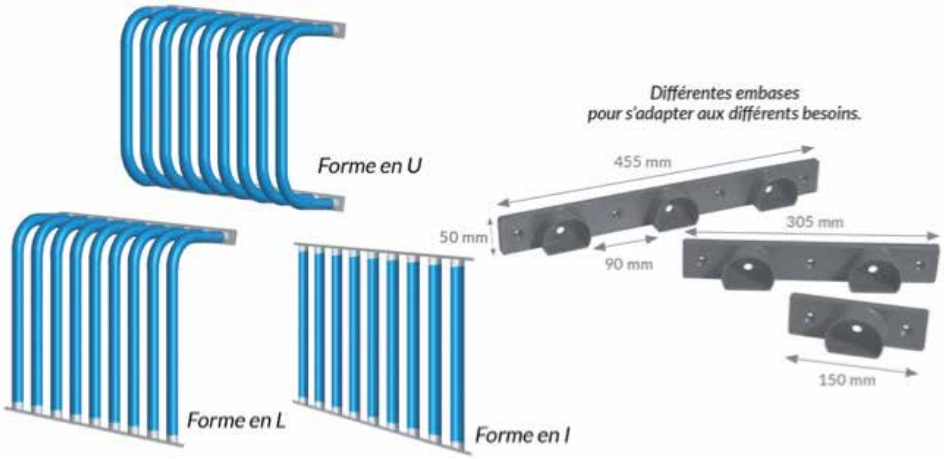

HALL OMNISPORT ANDENNE

Cloison de séparation électrique.
Tissu polyester opaque en partie basse, tissu micro-perforé en partie haute.

LES RIDEAUX DE SÉPARATION COULISSANTS

LES RIDEAUX DE SÉPARATION

Les rideaux permettent de séparer les salles en 2 lorsque plusieurs activités sont présentes dans la salle.

Nous vous proposons 4 finitions de rideaux en fonction de votre budget et de votre besoin :
- Rideau de séparation avec filet maille de 100 x 100 mm en partie haute et tissu polyester ignifugé en partie basse.
- Rideau de séparation 100% tissu polyester ignifugé dans la masse en fabrication.
- Rideau de séparation 100% filet, maille à définir selon la discipline sportive.
- Rideau d'occultation en tissu polyester, ignifugé dans la masse.

Les rideaux seront munis de rails zingués section 35/30 mm, de supports de rails et de support de fixation adaptés à votre salle.
Les rideaux de séparation sont fabriqués sur mesure en fonction de votre charpente.

Rideaux séparation

UNE DOCUMENTATION COMPLÈTE ?
UN PROJET PERSONNALISÉ ?
DES CONSEILS ?
N'HÉSITEZ PAS À CONTACTER NOTRE ÉQUIPE !

FILET DE SÉPARATION

1 : FILET
Filet de séparation avec motorisation électrique. Le rangement se fait verticalement par commande à clef. Filet en nylon tressé, différents coloris et dimensions de mailles.
Réf. : AL67200 l'ensemble Nous consulter

FILET/BÂCHE DE SÉPARATION

2 : FILET - TOILE POLYESTER
Cloison de séparation filet et bâche avec motorisation électrique. Le rangement se fait verticalement par commande à clef.
Filet en nylon tressé, différents coloris et dimensions de mailles.
Bâche opaque en épais simili cuir stable sur base polyester d'un poids de 650 gr/m² difficilement inflammable et très résistante aux déchirures.
Réf. : AL67300 l'ensemble Nous consulter

RIDEAUX DE SÉPARATION

3 : SIMPLE - TOILE POLYESTER
Cloison de séparation simple bâche avec motorisation électrique. Le rangement se fait verticalement par commande à clef.
Bâche opaque en épais simili cuir stable sur base polyester d'un poids de 650 gr/m² ou 1200 gr/m² difficilement inflammable et très résistante aux déchirures.
Réf. : AL67000 l'ensemble Nous consulter

DOUBLE - TOILE POLYESTER
Cloison de séparation simple bâche avec motorisation électrique. Le rangement se fait verticalement par commande à clef.
Bâche opaque en épais simili cuir stable sur base polyester d'un poids de 1200 gr/m² difficilement inflammable et très résistante aux déchirures.
Avantage : Grande isolation phonique.
Réf. : AL67100 l'ensemble Nous consulter

SÉPARATION DE SALLE MOBILE

4 : SÉPARATION DE SALLE MOBILE H. 2,15 M
Séparation de salle mobile d'une largeur de 4 m et d'une hauteur fixe de 2,15 m.
Structure en acier peinte en grise, sur 4 roues en caoutchouc dia. 75mm pivotantes dont 2 avec système de blocage.
Toile polyester soudée et cousue, coloris gris.
Châssis permettant l'emboîtement des cloisons pour réduire l'encombrement en position de rangement.
Modèle non pliable.
Référence : 66010 l'unité Nous consulter

Autres modèles : voir catalogue Sport équipement page 110

4

1

2

3

PODIUM À HAUTEUR AJUSTABLE

PODIUM DE SCÈNE ALU VARIO

Cadre en profil d'aluminium avec rainure pour fixation des accessoires. Dessus en multiplex de 22 mm.
Piètement constitué par des profilés acier rectangulaires avec mécanisme de blocage résistant aux chocs et à l'abrasion.
Sabots larges pivotants pour pose stable sans détérioration du sol. Possibilité de réunion des éléments entre-eux par des profilés enfichables fournis (2 par podium).

Dimensions : 200 x 100 cm.

Hauteur ajustables : 20 - 40 - 60 - 80 - 100 cm.

Capacité de poids : 750 kg/m².

Réf. : 62200 l'unité Nous consulter

PODIUM TÉLESCOPIQUE

PODIUM SUPER-RAPIDE EN ALUMINIUM AVEC PIEDS A EMBOITER

Conforme aux normes DIN 4112 et DIN 1055
Cadre en aluminium H. 11 cm, avec panneau en bois de hêtre, épaisseur 22 mm, vissé sur la partie supérieure.
La conception technologique des rainures de montage permettent à tout moment d'assembler ces plateformes aux d'autres podiums de même fabrication. Équipé sur le dessous pour insérer 4 pieds télescopiques 60/60 mm pouvant aller jusqu'à une hauteur de 180 cm. Aucun outil nécessaire pour fixer les pieds.
Les podiums peuvent être placés à côté l'un de l'autre, ou l'un derrière l'autre selon la forme souhaitée, reliés entre eux par des fixations rapides, et garantissant une surface plane de l'installation. Toutes les parties sont vissées et permutables si nécessaire. Ce système de plateformes permet une installation rapide et nécessite peu de main-d'œuvre.
Les pieds sont disponibles avec embout caoutchouc

Différentes hauteurs d'ajustement possible :

• Ajustable de 40 à 60 cm	Référence : 62230
• Ajustable de 60 à 100 cm	Référence : 62235
• Ajustable de 100 à 160 cm	Référence : 62240
• Ajustable de 120 à 180 cm	Référence : 62245
Prix :	Nous consulter

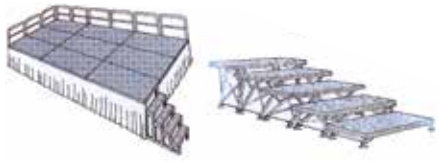

ACCESSOIRES POUR PODIUM

RAMBARDES

En tube rond plastifié en noir.

Dimensions : 1m x 1m	Référence : 62255
Dimensions : 2m x 1m	Référence : 62256
Pour escalier 62251/A et 62251/B	Référence : 62253
Pour escalier 62251/C et 62251/D	Référence : 62254
Prix :	Nous consulter

ESCALIERS

Structure en tube rond plastifié en noir avec marche en multiplex.
Dimensions marche : longueur 1 m, largeur : 26 cm et hauteur : 20 cm.

Hauteur total : 40 cm	Référence : 62251/A
Hauteur total : 60 cm	Référence : 62251/B
Hauteur total : 80 cm	Référence : 62251/C
Hauteur total : 100 cm	Référence : 62251/D
Prix :	Nous consulter

JUPE EN TEXTILE

En tissu d'ameublement, résistant au feu.
Confectionné prêt à poser avec frise
Coloris : beige, jaune, bordeaux, bleu, vert, brun foncé, gris, noir ou gris foncé
Hauteur max. 100 cm

Référence : 62270 l'unité Nous consulter

CACHE EN BOIS

Planche d'aggloméré finition hêtre, épaisseur 16 mm
Surface non traitée à peindre
Inclus fixation de montage
Disponible en 2 hauteurs :

Hauteur : 20-60 cm	Référence : 62260
Hauteur : 61-100 cm	Référence : 62265
Prix :	Nous consulter

TRIBUNES DÉPLAÇABLES

1: TRIBUNE ACIER ET BOIS
Ossature en tube d'acier protègé par poudre polyester.
Banquettes et promenoir en bois massif verni.
Munis de roulette pour déplacement vertical.
Livrée non montee.
Disponible en :
- **Longueur 3 m, 3 rangs.**
- **Longueur 3 m, 4 rangs.**
- **Longueur 3.5 m, 3 rangs.**
- **Longueur 3.5 m, 4 rangs.**
- **Longueur 4 m, 3 rangs.**

3 rangs

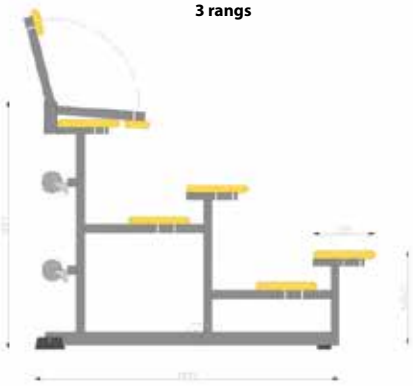

4 rangs

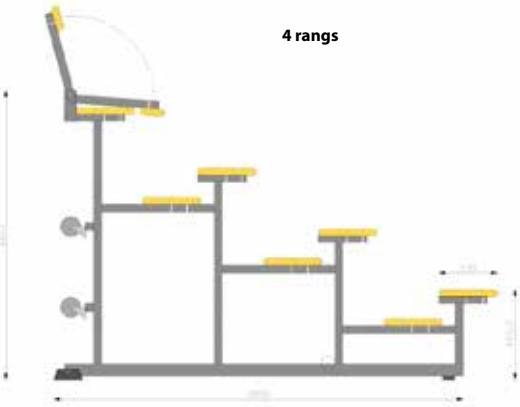

2: TRIBUNE ACIER ET POLYESTER
Tribunes déplaçables avec sieges coques à dossier
Ossature en tube d'acier protègé par poudre polyester.
Promenoir en panneau multipli antiderapant
Munis de roulette pour déplacement vertical.
Largeur 2 mètres / 3 rangs (soit 12 sièges coques)
Livrée non montée.

1

1 : TRIBUNE MOBILE EMPILABLE ASSISE EN LAMELLÉ COLLÉ
En acier 40 x 40 mm coloris aux choix
Assises en lamellé collé
Promenoir en panneaux antidérapants
5 éléments de tailles différentes dont un escalier
Roues pivotantes pour le déplacement.
Rangement peu encombrant car les différents éléments s'encastrent les uns dans les autres
Longueur totale 10 m
Capacité : 50 personnes

2

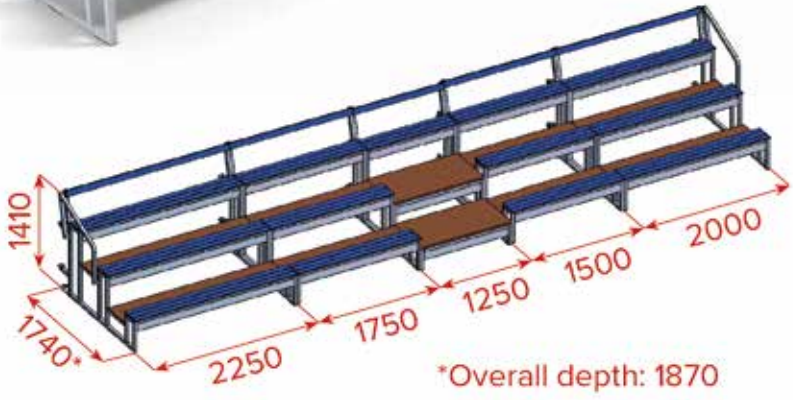

2 : TRIBUNE MOBILE EMPILABLE ASSISE EN ALUMINIUM
En acier 40 x 40 mm plastifié blanc.
Assise en 3 lattes d'aluminium
Promenoir en panneaux antidérapants
5 éléments de tailles différentes dont un escalier
Avec garde-corps
Roues pivotantes pour le déplacement.
Rangement peu encombrant car les différents éléments s'encastrent les uns dans les autres
Longueur totale 875 cm
Profondeur 187 cm
Capacité : 48 personnes

Tribunes téléscopiques

INFO +

Étude sur mesure selon vos besoins

ERQUELINNES

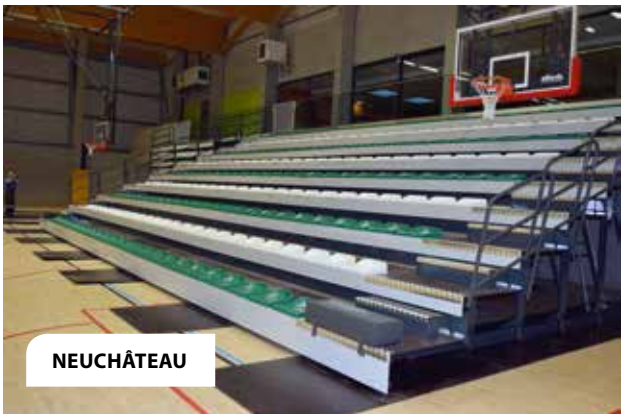

NEUCHÂTEAU

LIBRAMONT

SPA

QUAREGNON

PLAFOND BASKET "TYPE COMPAS"

PLAFOND BASKET «TYPE COMPAS» ARRIÈRE

PLAFOND BASKET «TYPE COMPAS» AVANT

BASKET RABATTABLE LATÉRALEMENT

RAIL D'AGRÈS

Tableaux multisports BODET

Badminton, Basketball, Basketball 3x3, Boxe, Floorball, Football, Futsal, Handball, Hockey sur gazon, Hockey sur glace, Inline Hockey, Judo, Jujitsu, Karaté, Korfbal, Lutte, Mini basket, Multisport, Netball, Padel, Rink hockey, Rugby, Taekwondo, Tennis, Tennis de table, Training, Volleyball, Waterpolo

Caractéristiques générales
• Utilisation en intérieur
• Technologie a LED CMS.
Disponible en version autocollant LOC/VISIT ou Alphanumérique
• Réglage de la luminosité depuis le pupitre tactile Scorepad.
Possibilité de changer le réglage à tout instant pendant un match.
• Noms des équipes paramétrables sur modèle Alpha depuis le pupitre tactile Scorepad.
• Klaxon intégré, puissance 120dB à 1 mètre.
Angle de lecture 160 °

BT 8015 LOC /VISIT

Chronomètre ou heure-.	4 chiffres jaunes de 15 cm.
Témoin arrêt chronomètre.	1 plot rouge.
Nom des équipes	autocollants LOC/VISIT h 12 cm
Fautes d'équipe.	1 chiffre rouge de 10 cm par équipe.
Indicateurs de temps mort.	3 plots jaunes par équipe.
Numéro de période	1 chiffre jaune de 10 cm.
Score.	3 chiffres rouges de 15 cm par équipe.
Dimensions.tableau .	L 120 x H 70 x P 6,6 cm.

BT 8025 ALPHANUMÉRIQUE
Noms des équipes paramétrable et possibilité de message défilant avant match ,temps mort, après match

Chronomètre ou heure-.	4 chiffres jaunes de 25 cm.
Témoin arrêt chronomètre.	1 plot rouge.
Noms des équipes	11 caractères max. jaunes de 12 cm par équipe.
Fautes d'équipe.	1 chiffre rouge de 20 cm par équipe.
Message défilant	60 caractères max. jaunes de 12 cm.
Indicateurs de temps mort.	3 plots jaunes par équipe.
Numéro de période	1 chiffre jaune de 20 cm.
Score.	3 chiffres rouges de 25 cm par équipe.
Dimensions.tableau .	L 200 x H 100 x P 6,6 cm.

BT 8125 ALPHA-F6
Noms des équipes paramétrable et possibilité de message défilant avant match ,temps mort, après match, numéro des joueurs paramétrables.

Chronomètre ou heure	4 chiffres jaunes de 25 cm.
Témoin arrêt chronomètre.	1 plot rouge.
Fautes d'équipe.	1 chiffre rouge de 15 cm par équipe.
Noms des équipes	11 caractères max. jaunes de 12 cm par équipe.
Message défilant	60 caractères max. jaunes de 12 cm.
Indicateurs de temps mort.	3 plots jaunes par équipe.
Numéro de période	1 chiffre jaune de 25 cm.
Score.	3 chiffres rouges de 15 cm par équipe.
Numéro de joueur.	2 chiffres jaunes de 6 cm par joueur.
Indicateurs de fautes individuelles	4 plots jaunes et 1 plot rouge par joueur.
Rappel de la dernière faute individuelle ou décompte du temps mort..	4 chiffres jaunes de 15 cm par équipe.
Dimensions.tableau .	L 293 x H 100 x P 6,6 cm.

BT 8T225 ALPHA-FS 10
Noms des équipes paramétrable et possibilité de message défilant avant match ,temps mort, après match, numéro des joueurs paramétrables, points individuels

Chronomètre ou heure	4 chiffres jaunes de 25 cm.
Témoin arrêt chronomètre.	1 plot rouge.
Fautes d'équipe.	1 chiffre rouge de 15 cm par équipe.
Noms des équipes	11 caractères max. jaunes de 12 cm par équipe.
Message défilant	60 caractères max. jaunes de 12 cm.
Indicateurs de temps mort.	3 plots jaunes par équipe.
Numéro de période	1 chiffre jaune de 15 cm.
Score.	3 chiffres rouges de 15 cm par équipe.
Numéro de joueur.	2 chiffres jaunes de 10 cm par joueur.
Indicateurs de fautes individuelles	4 plots jaunes et 1 plot rouge par joueur.
Rappel de la dernière faute individuelle	

AFFICHEURS POSSESSION 24/14 SECONDES

BT 6002
2 chiffres rouge 20 cm
Dimensions : H 42 x L49 x P 3 cm

BT 8006 : AVEC RAPPEL DU TEMPS DE JEU
2 chiffres rouges 25 cm
4 chiffres jaunes 15 cm
Dimensions : L 72 x H 61 x P 6.5 cm

PUPITRE DE GESTION TACTILE

Gestion par pupitre tactile 7" HF + sortie HDMI et Ethernet
Le pupitre peut également être connecté à y-un écran LED ou une TV LCD

Également disponible : gestion SCOREAPP
(gestion par smartphone ou montre connectée

Autres modèles de tableau sur demande ou visiter le site : bodet-sport.com

Mur d'escalade

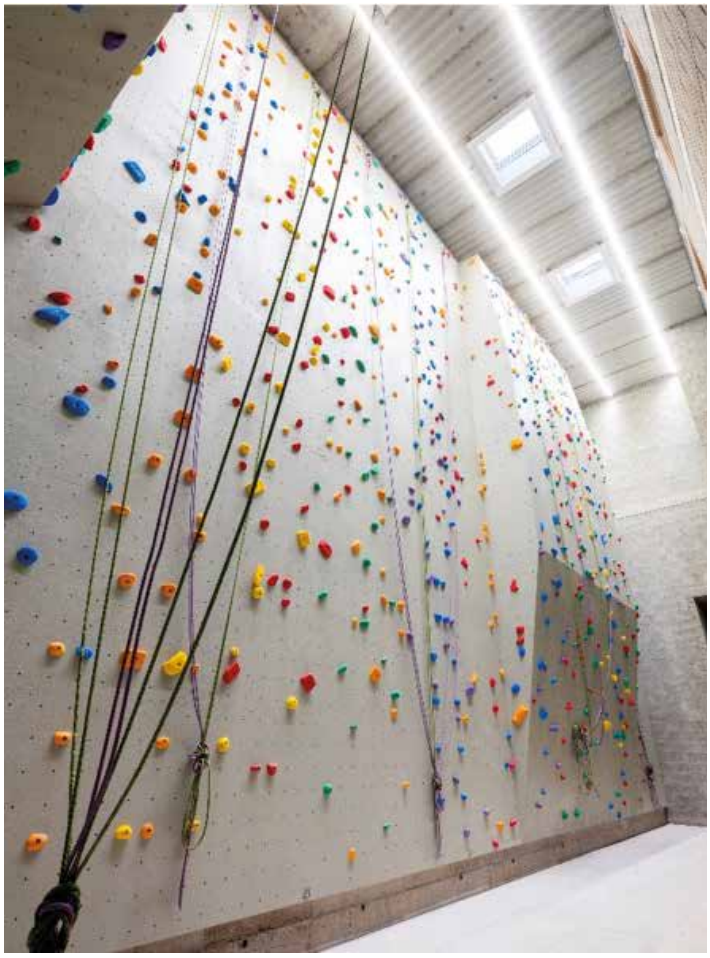

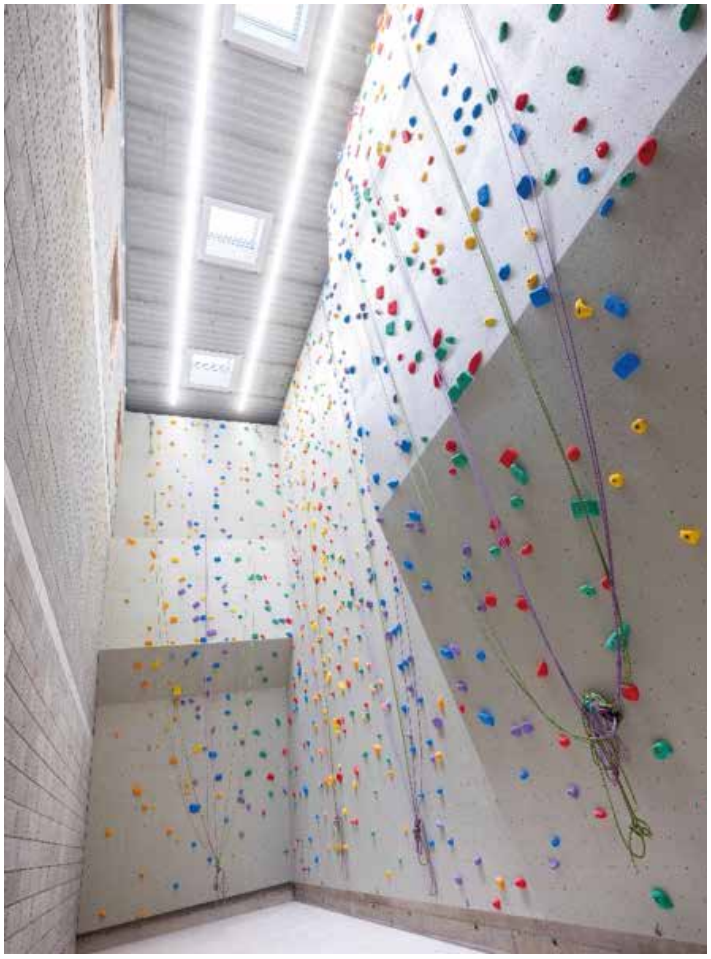

INDA ARLON

MANAGE

LUXEMBOURG

E

F

BANCS DE VESTIAIRES SUR MESURE

Bancs de vestiaire de construction très robuste sur mesure.
Piètement en acier tubulaire émaillé.
Assise composée de 3 lattes de bois vernies de 24 mm.
Patère sekurit composée de 4 crochets doubles en polyéthylène par mètre, fixés à l'intérieur de la lisse en pin.

Type A	Référence : 61310
Type B	Référence : 61314
Type C	Référence : 61315
Type D	Référence : 61311
Type E	Référence : 61312
Type F	Référence : 61313
	Nous consulter

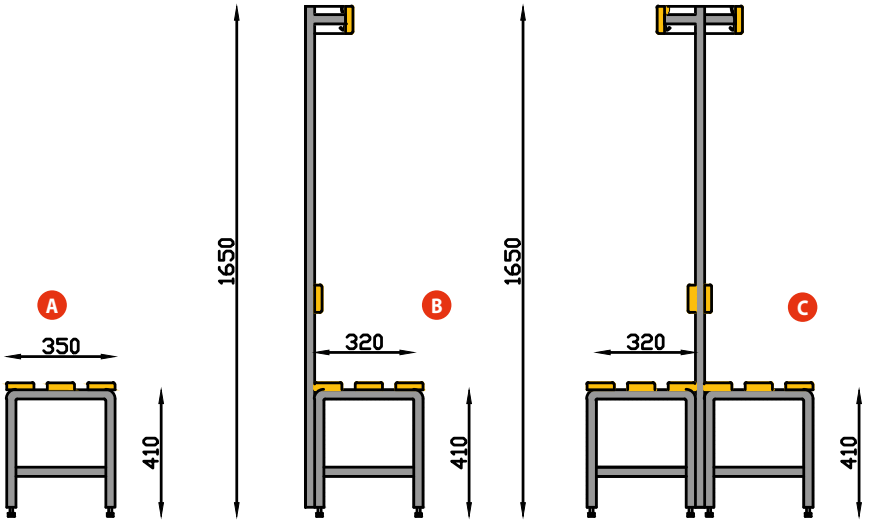

Référence : 61310 Référence : 61314 Référence : 61315

F

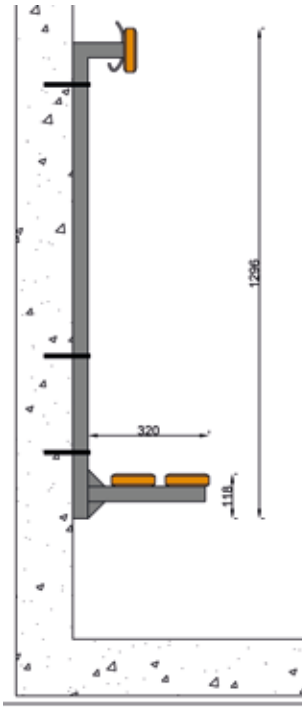

Référence : 61313

PORTE-MANTEAU SEKURIT

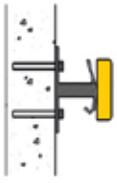

Bancs vestiaires
dimensions standards
voir pages
114-115
catalogue
Sport équipement

D

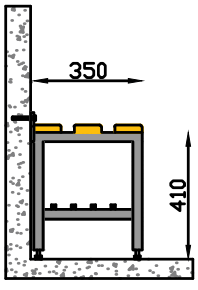

Référence : 61311

E

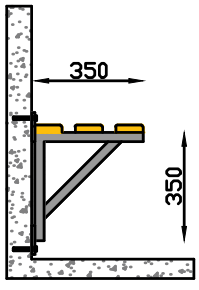

Référence : 61312

Les vestiaires sur mesure en aluminium

INFO +

BANCS DE VESTIAIRE

- Banc de vestiaire élégant et intemporel de construction très robuste sur mesure.
- Piètement tubulaire en aluminium de 42 mm de diamètre et muni de patin réglable en caoutchouc
- Patère en alliage anodisé (crochets triples)
- Assise composée de 3 lattes en bois de hêtre massif de 90 x 27 mm, sans nœuds, avec finition naturelle et bords arrondis.
- Porte-chaussures composé de 3 tubes galvanisés de 15 x 15 mm muni d'un embout noir de chaque côté.

1: BANCS DE VESTIAIRE SANS PORTE-CHAUSSURES
Référence : 61350 le m courant **sur demande**

2: BANCS DE VESTIAIRE AVEC PORTE-CHAUSSURES
Référence : 61351 le m courant **sur demande**

3: BANCS DE VESTIAIRE SANS PORTE-CHAUSSURES
Référence : 61355 le m courant **sur demande**

4: BANCS DE VESTIAIRE AVEC PORTE-CHAUSSURES
Référence : 61356 le m courant **sur demande**

5: BANCS DE VESTIAIRE SANS PORTE-CHAUSSURES
Référence : 61360 le m courant **sur demande**

6: BANCS DE VESTIAIRE AVEC PORTE-CHAUSSURES
Référence : 61361 le m courant **sur demande**

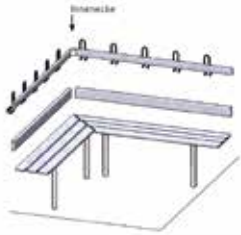

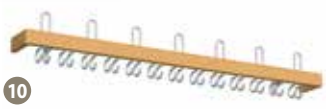

7: PATÈRE TUBULAIRE DE 40 MM
Référence : 61365
le m courant **sur demande**

8: PATÈRE TUBULAIRE DE 42 MM
Référence : 61366
le m courant **sur demande**

9: PATÈRE RECTANGULAIRE DE 55 MM
Référence : 61367
le m courant **sur demande**

10: PATÈRE RECTANGULAIRE DE 60 MM
Référence : 61368
le m courant **sur demande**

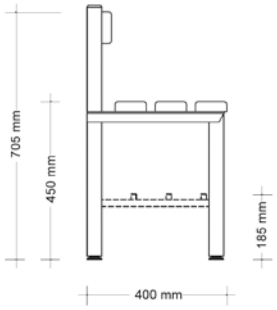

1: BANCS DE VESTIAIRE SANS PORTE-CHAUSSURES

Référence : 61370

le m courant **sur demande**

2: BANCS DE VESTIAIRE AVEC PORTE-CHAUSSURES

Référence : 61371

le m courant **sur demande**

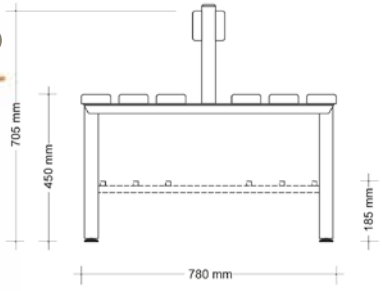

3: BANCS DE VESTIAIRE SANS PORTE-CHAUSSURES

Référence : 61375

le m courant **sur demande**

4: BANCS DE VESTIAIRE AVEC PORTE-CHAUSSURES

Référence : 61376

le m courant **sur demande**

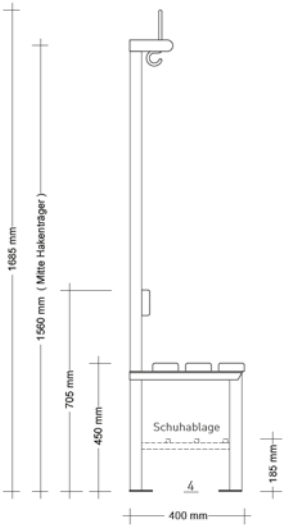

5: BANCS DE VESTIAIRE SANS PORTE-CHAUSSURES

Référence : 61380

le m courant **sur demande**

6: BANCS DE VESTIAIRE AVEC PORTE-CHAUSSURES

Référence : 61381

le m courant **sur demande**

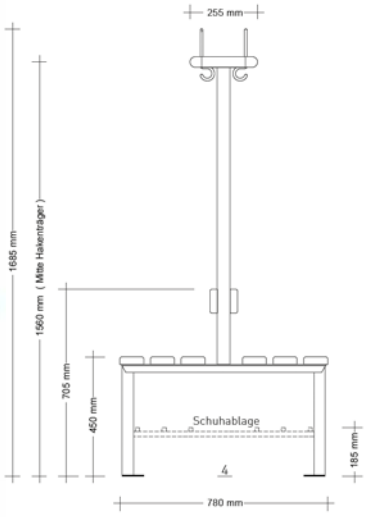

7: BANCS DE VESTIAIRE SANS PORTE-CHAUSSURES

Référence : 61385

le m courant **sur demande**

8: BANCS DE VESTIAIRE AVEC PORTE-CHAUSSURES

Référence : 61386

le m courant **sur demande**

Armoires - vestiaires en HPL

Caractéristiques techniques
Fabriqués en panneau compact de résines phénoliques (HPL).
Matériel rigide, hydrofuge, antibactérien et apte pour des environnements humides.
Hautement résistant à l´usure
Cœur en couleur noir.
Conforme aux normes européennes EN 438-1 et EN 438-2.
Densité 1450 Kg/m3 selon DIN 53479.
Absorption de l´eau inférieur au 3%.
Panneau de 10 mm épaisseur pour les panneaux latéraux et les portes.
Panneau arrière perforé en HPL de 3 mm
Serrure à clé avec cylindre enlevable et clé passe.
Pieds en PVC réglables de 150 mm hauteur.
Tringle porte cintres en aluminium avec deux crochets en ABS (Modèles FV, FT et FL).
Existe en largeur 30 cm ou 40 cm par élément
Couleurs : corps blanc , portes 17 coloris

SERIE FV
1 porte par colonne

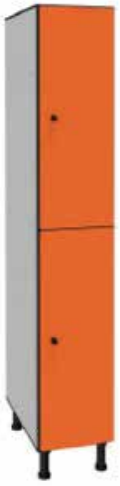

SERIE FT
2 portes par colonne

SERIE FM
3 portes par colonne

SERIE FC
4 portes par colonne

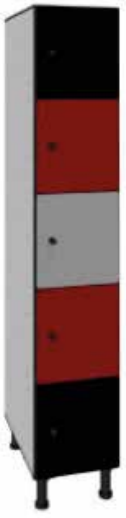

SERIE FP
5 portes par colonne

SERIE FB
6 portes par colonne

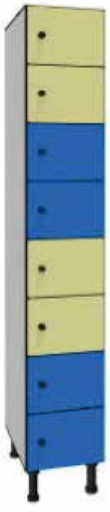

SERIE FZ
8 portes par colonne

SERIE FL
2 portes en **L**

SERIE FLH
2 portes en **L**

Entrebâilleur de porte à 90 degrés

Stratifié socle

Toit incliné

Enjoueur latéral

Bracelet en nylon

Bracelet élastique

Charnière à 180°

1: ARMOIRE VESTIAIRE À PENDERIE 4 COLONNES

Armoire de vestiaire à 4 colonnes, muni :
- 1 porte par compartiment
- 1 tringle à 3 crochets coulissants
- 1 tablette en partie haute
- 1 fermeture par cadenas non fourni

2 rosaces d'aération sur chaque porte ainsi qu'un socle non plein ce qui permet une bonne circulation de l'air et ventilation de l'armoire.
Porte à ouverture à droite sur pivots.
Dimensions de l'armoire : Hauteur : 180 cm.
Longueur : 119 cm. Profondeur : 50 cm.
Référence : AL61180

2: ARMOIRE VESTIAIRE À PENDERIE 4 COLONNES ET BANC

Armoire de vestiaire à 4 colonnes, muni :
- 1 porte par compartiment
- 1 tringle à 3 crochets coulissants
- 1 tablette en partie haute
- 1 fermeture par cadenas non fourni

2 rosaces d'aération sur chaque porte ainsi qu'un socle non plein ce qui permet une bonne circulation de l'air et ventilation de l'armoire. Armoire avec banc intégré en bois (section 60x30 mm) raboté de tous les côtés, arrondi en haut, laqué clair avec des nuances de couleur naturelles. Hauteur d'assise 42 cm, profondeur d'assise 31,5 cm.
Porte à ouverture à droite sur pivots.
Dimensions de l'armoire : Hauteur : 180 cm.
Longueur : 119 cm. Profondeur : 50 cm.
Référence : AL61158

3: ARMOIRE DE RANGEMENT PORTES BATTANTES PLEINES

Equipée de 2 portes battantes pleines. Muni d'un rangement pour massues, cerceaux, bâton, crosses et d'un coffre fort.
Coloris : corps toujours gris, portes bleues, rouges, grises, vertes.
Dimensions : longueur 120 cm, hauteur 195 cm, profondeur 50 cm.
Référence : U7522

4: ARMOIRE RANGEMENT MATÉRIELS

Armoire combinée à portes coulissantes à serrures de sécurité.
- 1 compartiment permettant de ranger les massues, cerceaux… sur le côté gauche
- 1 compartiment permettant de ranger les ballons… grâce à 5 tablettes sur le côté droit

Dimensions de l'armoire :
Hauteur : 195 cm. Longueur : 190 cm.
Profondeur : 60 cm.

A: Avec portes coulissantes pleines :
Référence : AL61152
B: Avec portes coulissantes pérforées :
Référence : AL61149

5: ARMOIRE À USAGE UNIVERSEL

Armoire en construction monobloc pour un maximum de stabilité, finition impeccable, facile d'entretien. Elle se présente en 2 parties : à gauche de cloison : 4 casiers (tablettes non ajustables en hauteur) à droite de la cloison : tringle avec 6 crochets coulissants. Fermeture commune à pêne rotatif pour cadenas (non fourni). **Couleur : gris.**
Dimensions : hauteur 185 cm (socle de 10 cm), largeur 61 cm, profondeur 50 cm.
Référence : U7514

Terrains multisports

LES TERRAINS MULTISPORTS MODÈLE BOIS ET MÉTAL

LES TERRAINS MULTISPORTS MODÈLE TOUT MÉTAL

SOLS OUTDOOR

1

2

2

1 : PEINTURE ACRYLIQUE

Peinture élastique spéciale hydrosoluble pour les terrains de jeux en béton poreux ou asphalte. Elle fait également office de liant du support, dans les nouvelles ainsi que dans les vieilles installations qui ont tendance à s'effriter. Elle peut être aussi utilisée dans le bâtiment pour peindre les couvertures en béton ou asphalte.

• Différents coloris disponible !

2 : GAZON SYNTHÉTIQUE

Le gazon synthétique est toujours praticable dans les mêmes bonnes conditions et ce toute l'année.
L'humidité ou la sécheresse n'a aucune répercussion sur la qualité du gazon. La longueur des fibres synthétiques et le type de remplissage (sable ou granulés de caoutchouc) varient en fonction du type de sport pour lequel le terrain synthétique sera utilisé. Les terrains en gazon synthétiques multisports et ceux destinés aux sports de haut niveau.

3 : REVÊTEMENT EPDM

Granulés de caoutchouc EPDM mélangés à la résine de polyuréthane et coulé en continu sur base béton ou asphalte. Antidérapant. Permet une utilisation «OMNISPORT». Finition en épaisseur 10 mm avec / ou sans sans-couche caoutchouc supplémentaire en SBR noir.

4 : DALLES EN POLYPROPYLÈNE

30 x 30 x 15 mm

3

4

SOL SÉCURITÉ COULÉ - EPDM

Sol coulé en caoutchouc, bicouche, particulièrement durable, une résistance extrême et conserve toute l'élasticité nécessaire pendant de nombreuses années.

Grand choix de coloris.

La sous-couche composée de granulats de caoutchouc recyclé d'une épaisseur variable suivant l'utilisation (de 15 à 100 mm) est liée avec une résine polyuréthane.

La couche de finition est constituée de granulats EPDM coulée sur une épaisseur de 10 mm.

TABLEAU DE CORRESPONDANCE HIC/ÉPAISSEUR POUR SOLS COULÉS

HIC (EN CENTIMÈTRES)	ÉPAISSEUR EN MILLIMÈTRES (SBR + EPDM)	
	SBR	EPDM
0 à 100 CM	15	10
110	20	10
120	25	10
130	30	10
140	35	10
150	40	10
160	45	10
170	50	10
180	55	10
190	60	10
200	65	10
210	70	10
220	75	10
240	80	10
260	85	10
280	90	10
300	100	10

COPEAUX SPÉCIAUX

Copeaux spéciaux plaine de jeux. Très fin, pas plus grand que 2cm, fabriqué de déchets de bois sec (pas d'écorces).

Colorés ou non.

Coloris disponibles : rouge, bleu, vert, jaune

Livré en big-bag de 1.25m3 ou en vrac à partir de 15m3.

Conforme à EN 1177.

Dimensions : Hauteur minimum de 30cm

Prix sur demande

DALLES AMORTISSANTES

VOIR PAGE 510 DU CATALOGUE "SPORT ÉQUIPEMENT"

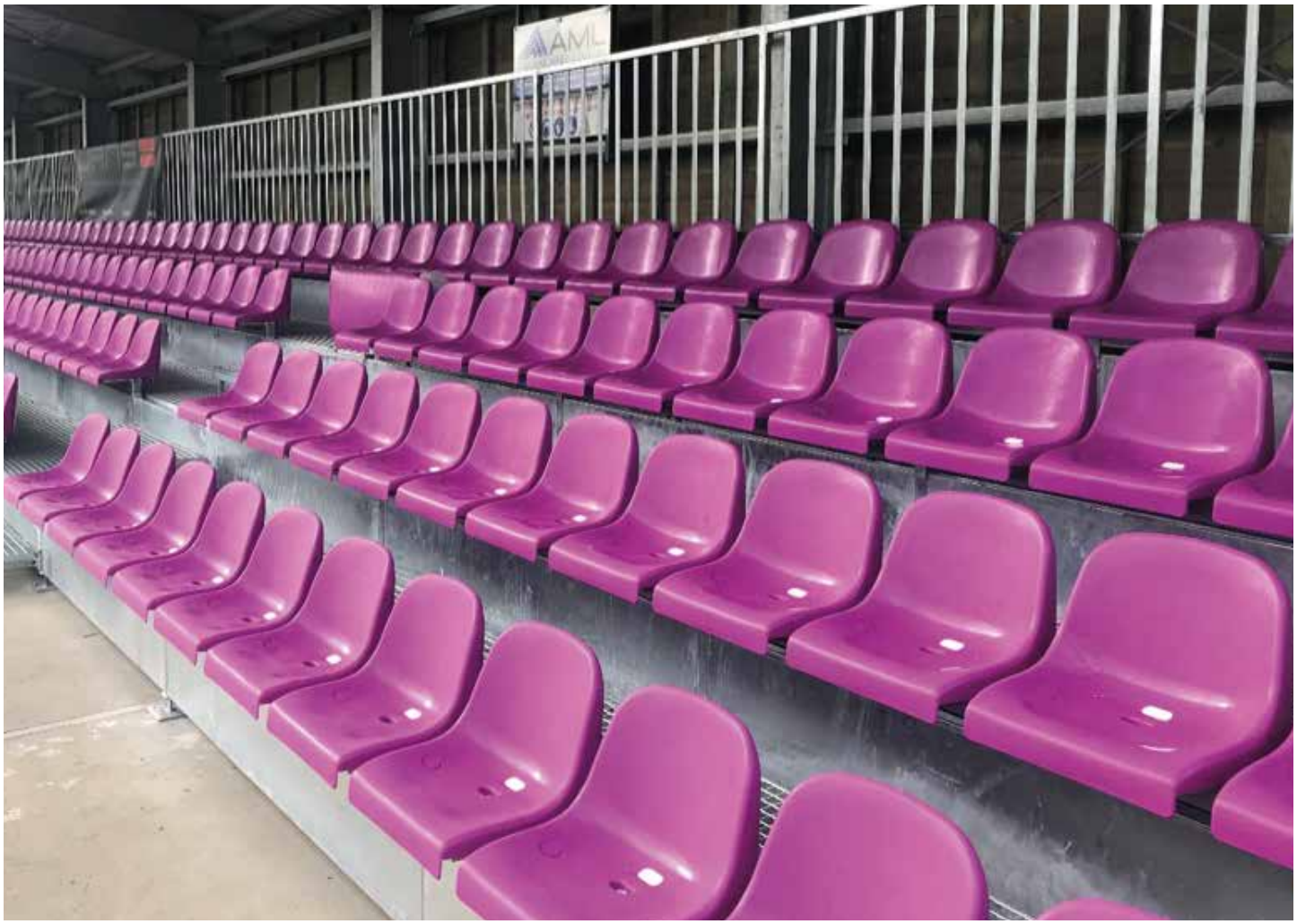

LIBRAMONT

Les sièges de tribune

LES SIÈGES

1: SIÈGE MONOBLOC EN POLYPROPYLÈNE SANS DOSSIER AVEC RETOUR SUR CONTRE MARCHE
2 points de fixation
Hauteur 110 mm , largeur 400 mm, profondeur 350 mm
Existe également en version recyclée

2: SIÈGE MONOBLOC EN POLYPROPYLÈNE AVEC DOSSIER
4 points de fixation
Hauteur dossier 320 mm , largeur 420 mm, profondeur 400 mm (existe également en profondeur 350 mm pour gardins peu profonds)
Le modèle avec profondeur 400 mm est conforme aux recommandations FIFA/UEFA/FIBA

3: SIÈGE RABATTABLE AVEC FIXATION SUR CONTREMARCHE
Assise et dossier en polypropylène, structure de support en polyamide
Fixation sur contre marche 4 points.
Largeur 450 mm, profondeur avec siège fermé 100 mm, hauteur du dossier minimum 320 mm,
Hauteur du siège de 410 à 450 mm, dimensions hors tout avec siège ouvert 450 mm

Accoudoirs en option
Existe également en version recyclée

LES ACCESSOIRES

CONSOLE CONTREMARCHE EN POLYAMIDE POUR SIÈGES MONOBLOC

BANC FILANT

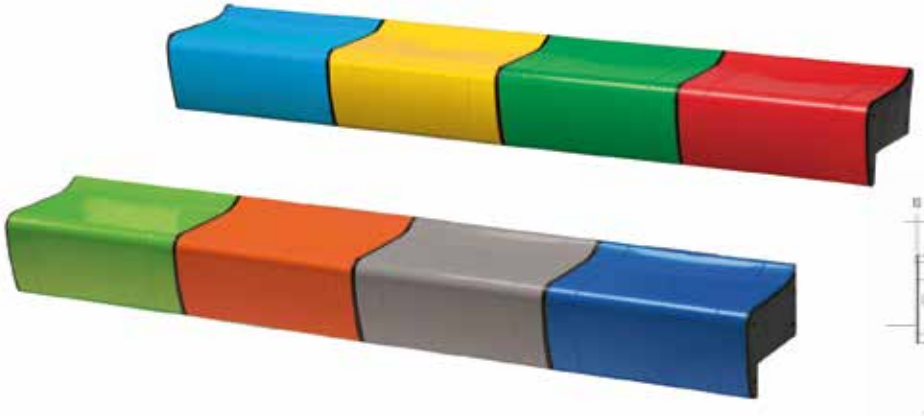

Siège coque de stade sans dossier de type ''banc filant'
Le siège est composé de deux pièces. Le siège proprement dit et une bande d'union largeur 6 cm permettant d'obtenir des bancs filants disposés de manière linéaires.
Cet intercalaire de 6 cm de large donne ainsi un entre de siège de 50 cm.
Possibilité d'intercalaire largeur 1 cm ce qui donne un entre-axe de 45 cm entre sièges.
La hauteur de l'assise est de 12,5 cm afin d'être conforme à la norme EN 13200 sur les anciens gradins
Profondeur du siège 30 cm, largeur du siège 44 cm.
Evacuation de l'eau par l'avant par gravité.
Résistance au feu M4 ou M2

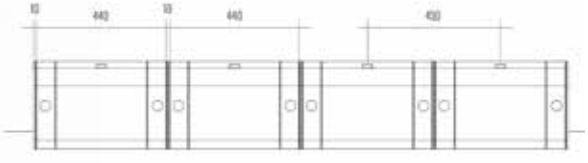

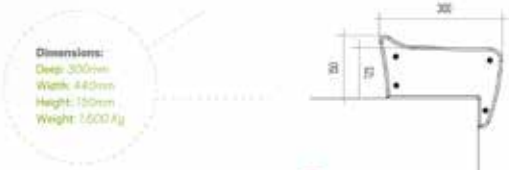

SKATE PARK

OFFRE PERSONNALISÉE
SUR DEMANDE.

N'hésitez pas à contacter
notre équipe !

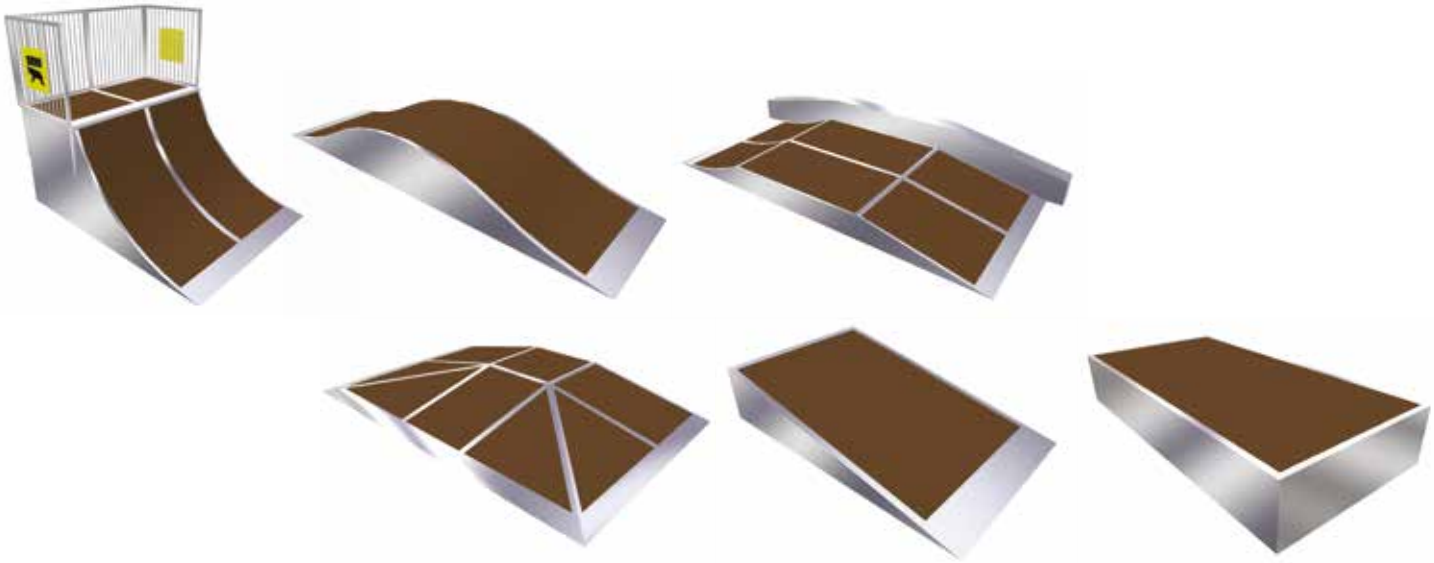

SKATE PARK - MODULE EN BÉTON PRÉFABRIQUÉ

Fitness outdoor - street workout

STREET WORKOUT

FITNESS OUTDOOR

POSE DE PARQUET

TRAÇAGE DE LIGNES

POSE D'EPDM

INSTALLATION MULTI-SPORT

INSTALLATION CLOISON DE SÉPARATION

INSTALLATION BASKET

BUT DE BASKET TYPE 5 ''COMPA'' À REPLIAGE AVANT

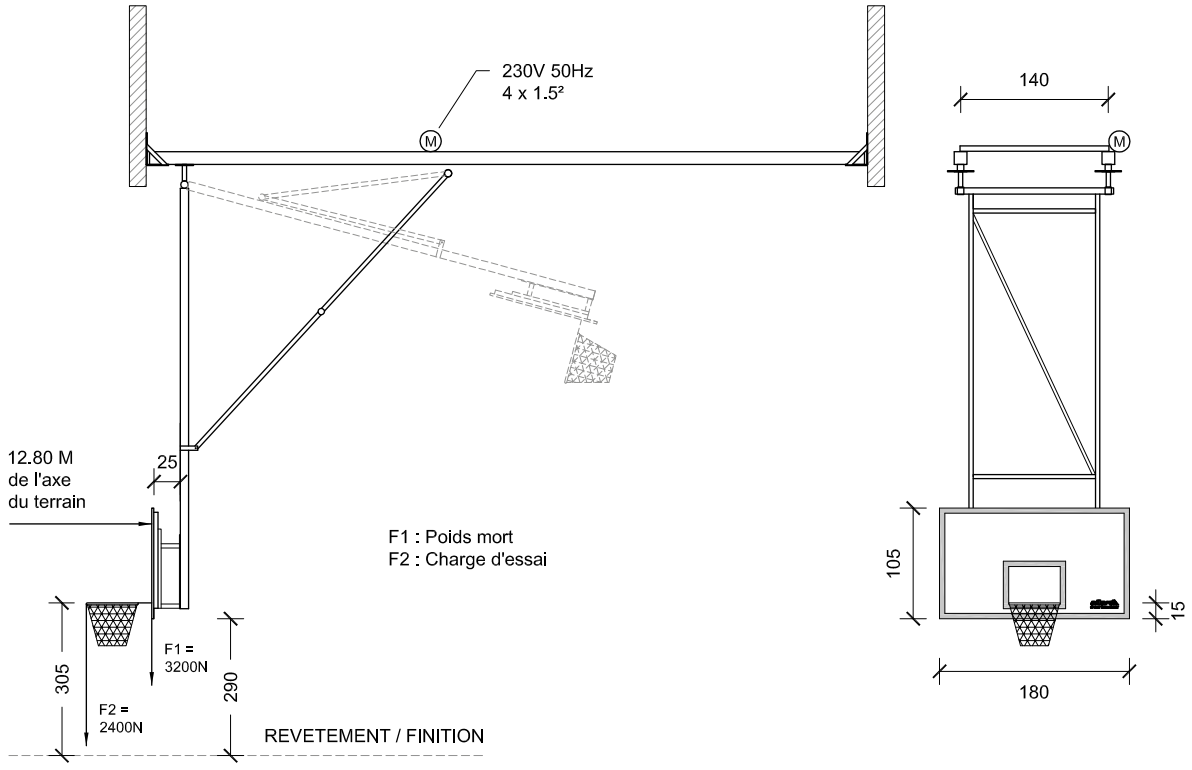

BUT DE BASKET TYPE 5 ''COMPA'' À REPLIAGE ARRIÈRE

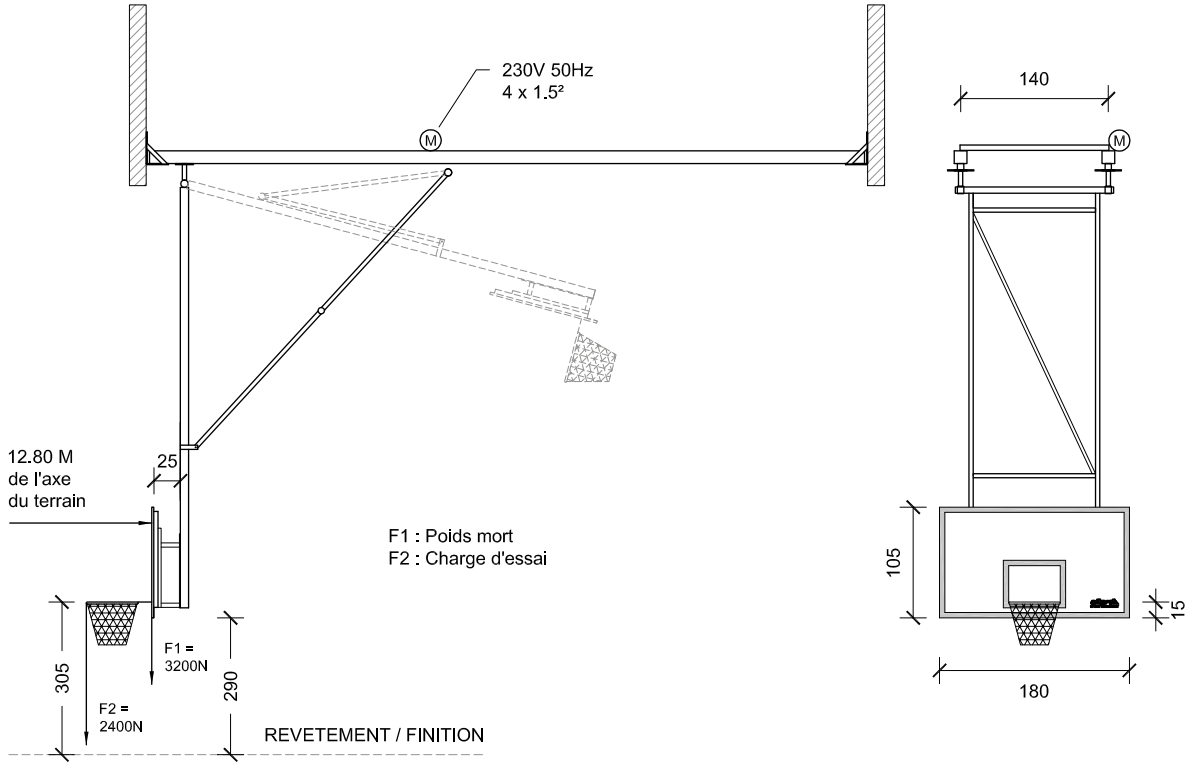

BUT DE BASKET MONO TUBULAIRE

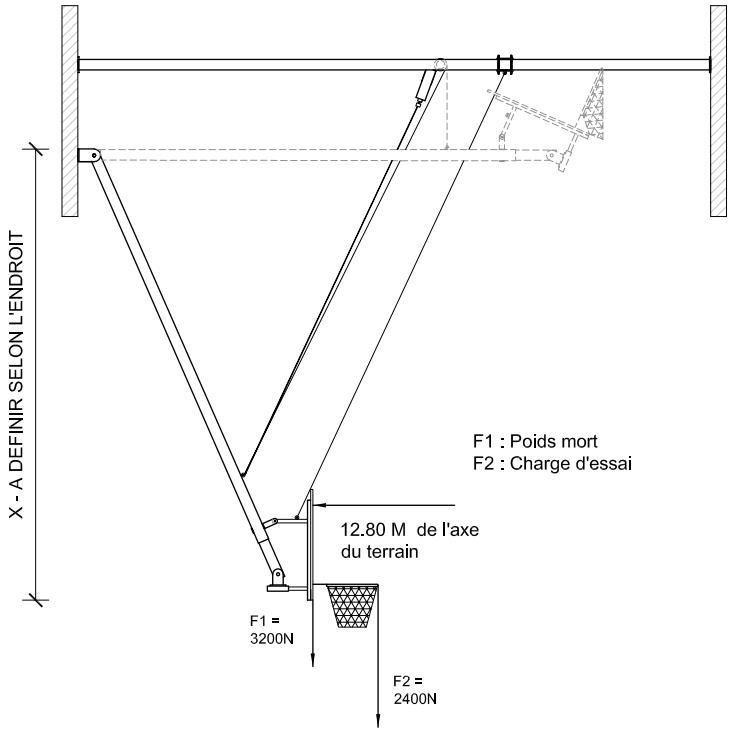

BUT DE BASKET RABATTABLE LATÉRALEMENT

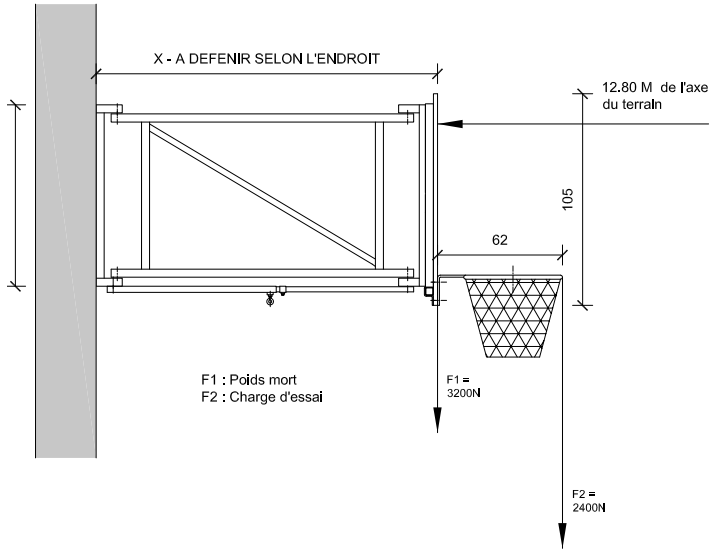

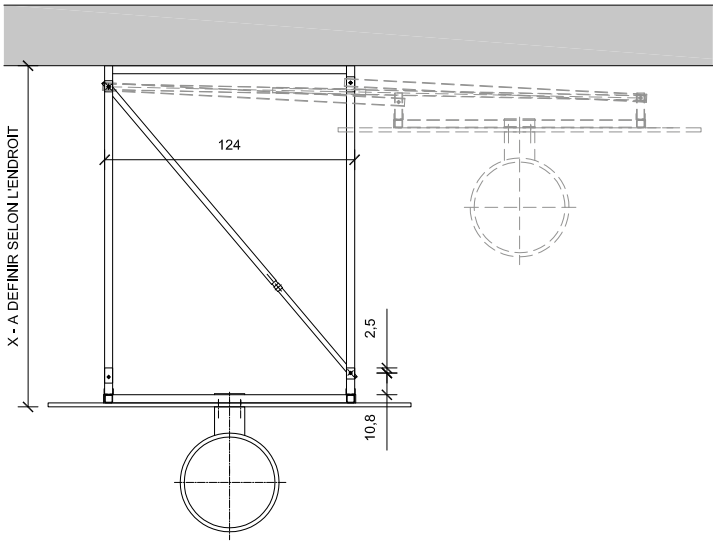

GOAL DE HANDBALL /MINIFOOT À DOUILLES

ECH 1/20

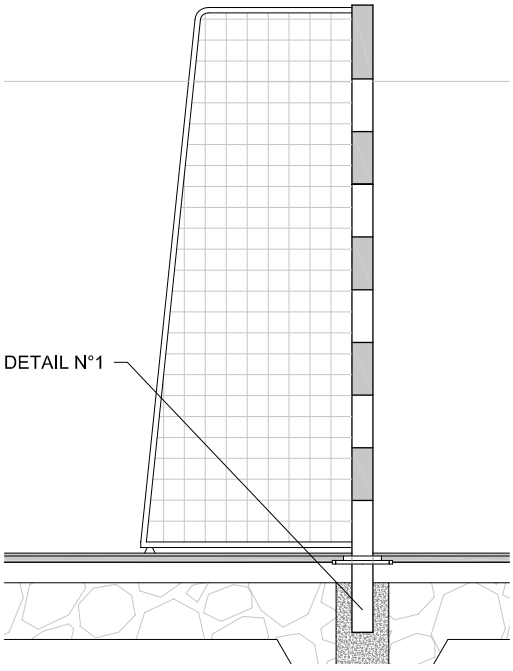

DETAIL N°1 - ECH 1/10

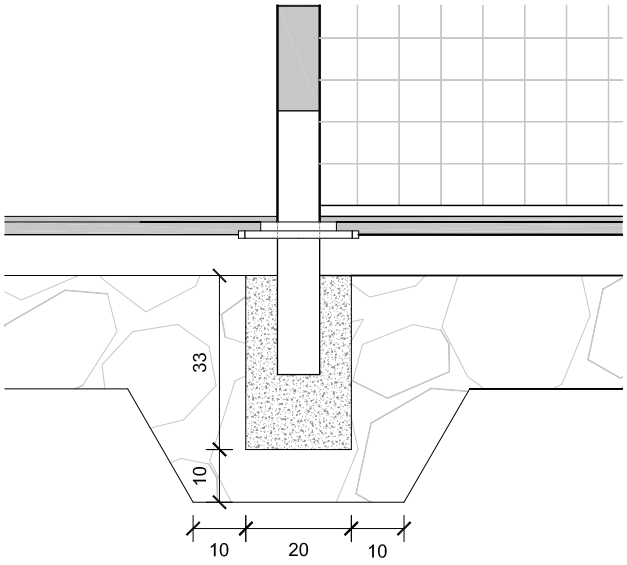

GOAL DE HANDBALL /MINIFOOT RELEVABLE ÉLECTRIQUEMENT AU PIGNON

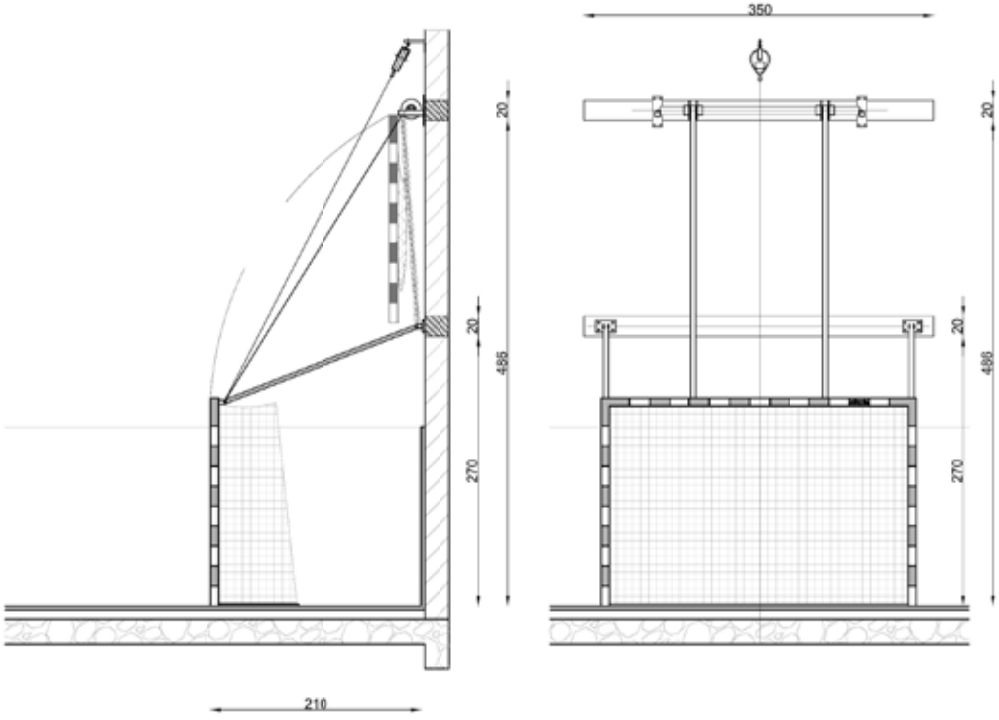

INSTALLATION TERRAIN DE VOLLEY

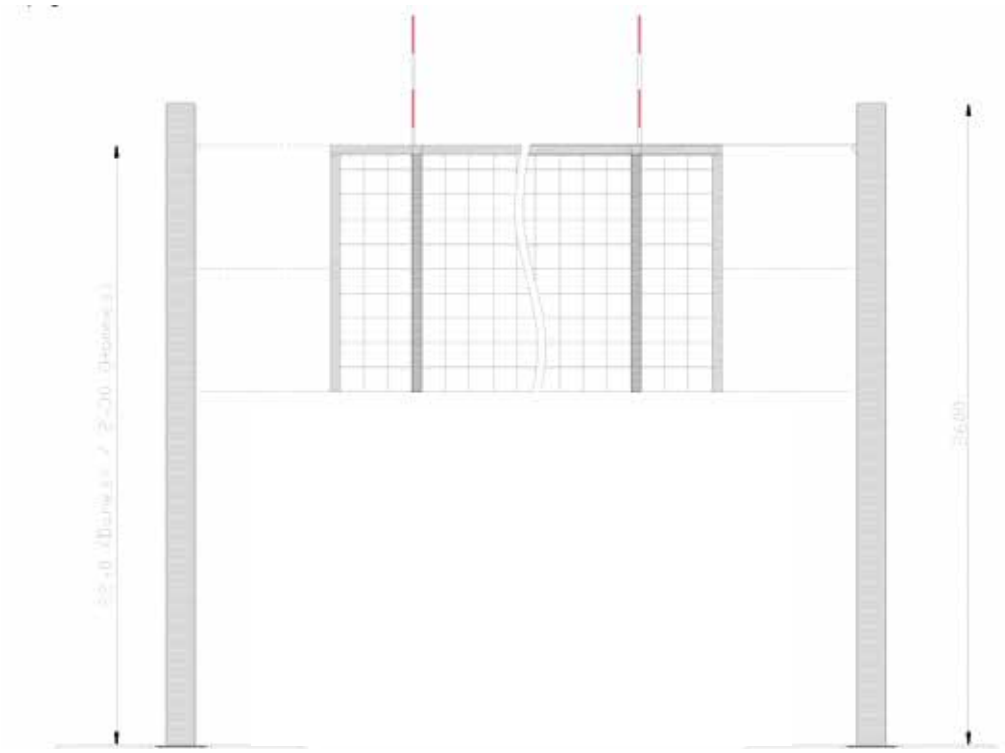

INSTALLATION TERRAIN DE TENNIS

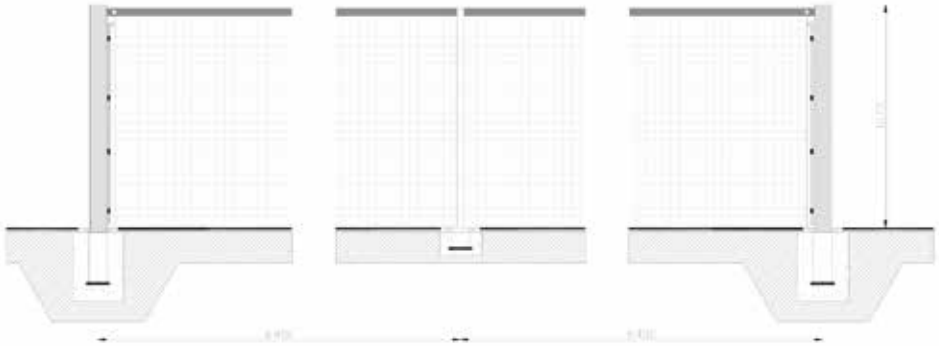

RÉSERVATION À PRÉVOIR

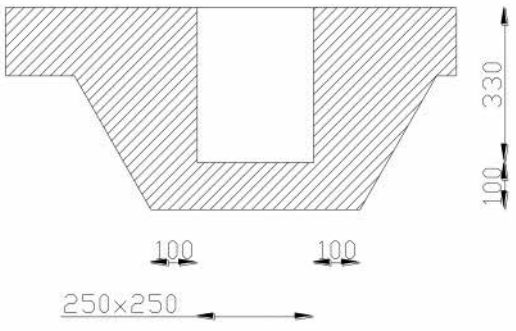

ESPALIERS FIXES

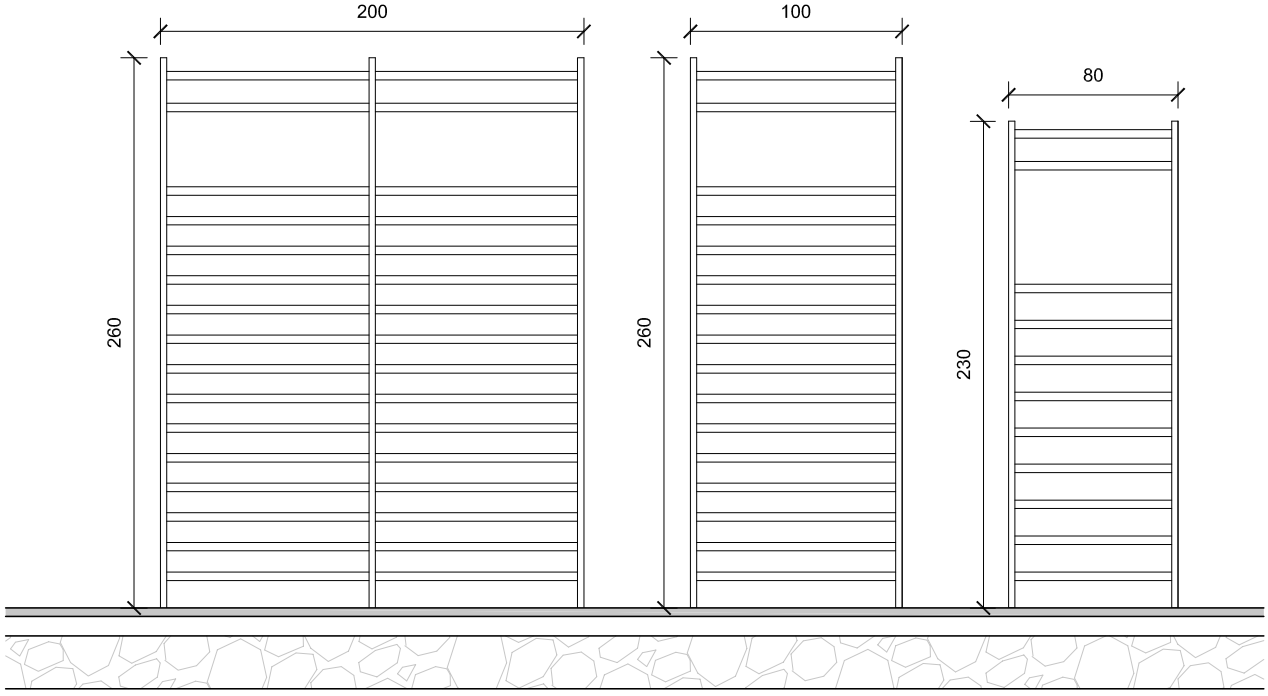

ESPALIER PIVOTANT

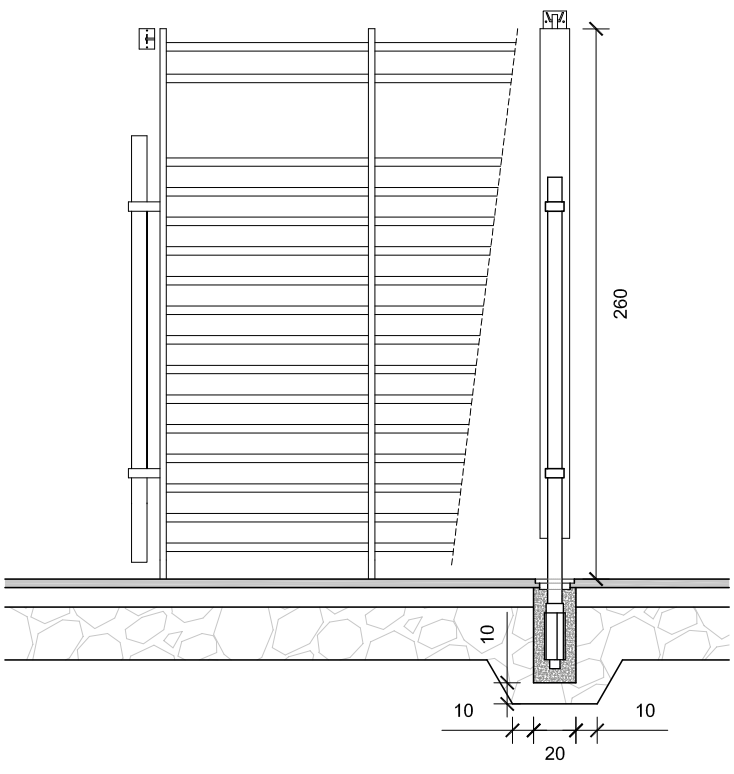

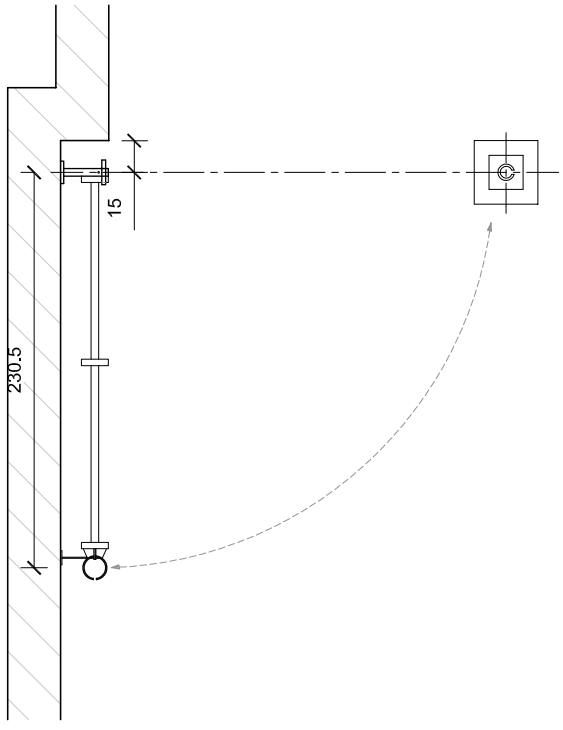

POTEAUX DE RECK AMOVIBLES

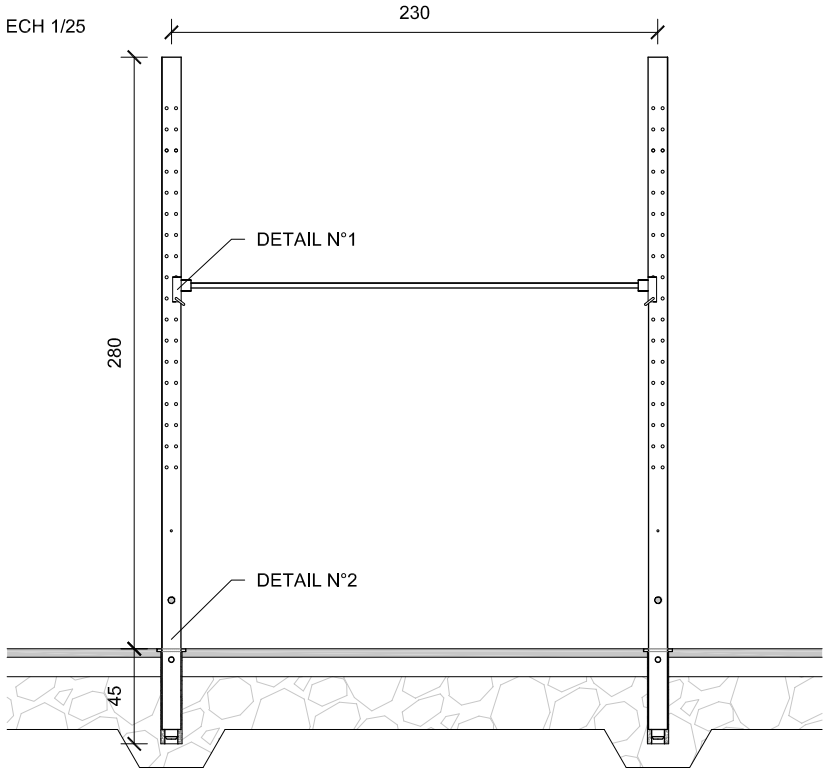

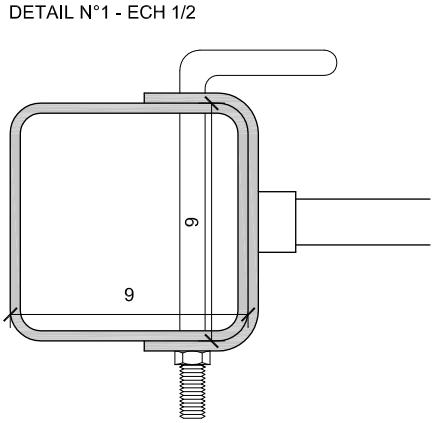

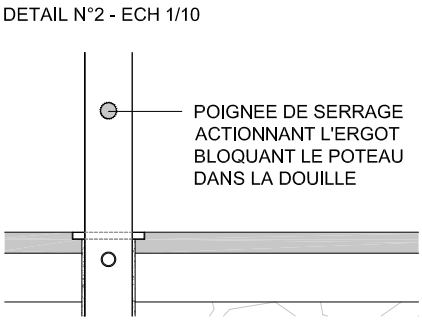

IMPLANTATION ANCRAGES POUR BARRES ASYMÉTRIQUES ET BARRES FIXE À HAUBANS TYPE FIG

BARRE FIXE

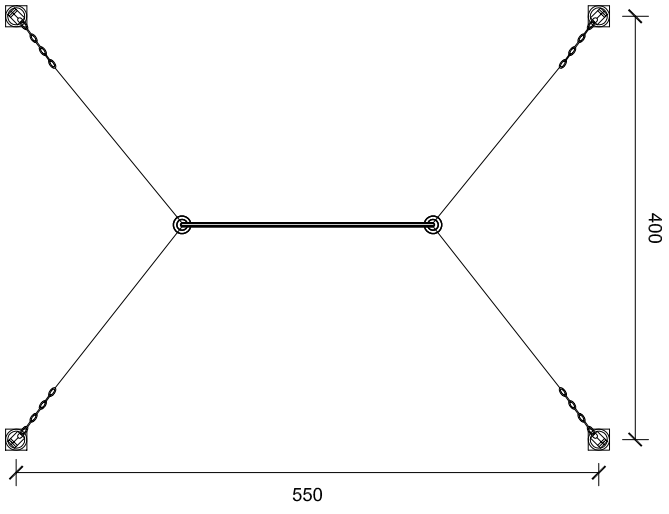

BARRES ASYMÉTRIQUES

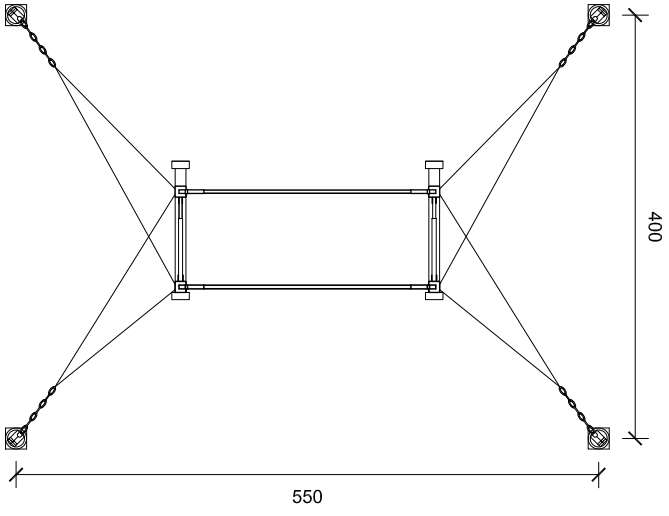

PLANS RAILS PLAFOND

RAIL DE CORDES

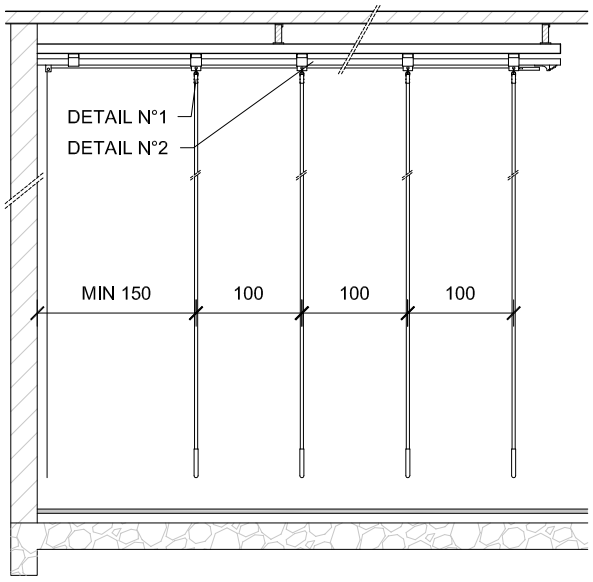

DETAIL N°1 - ECH 1/5

FIXATION PLAFOND DU RAIL

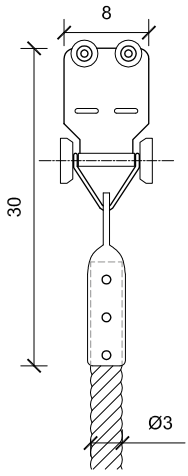

DETAIL N°2 - ECH 1/5

CHARIOT DE SUSPENSION DE LA CORDE

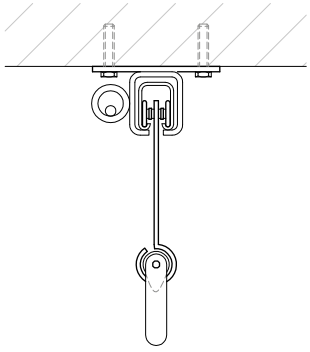
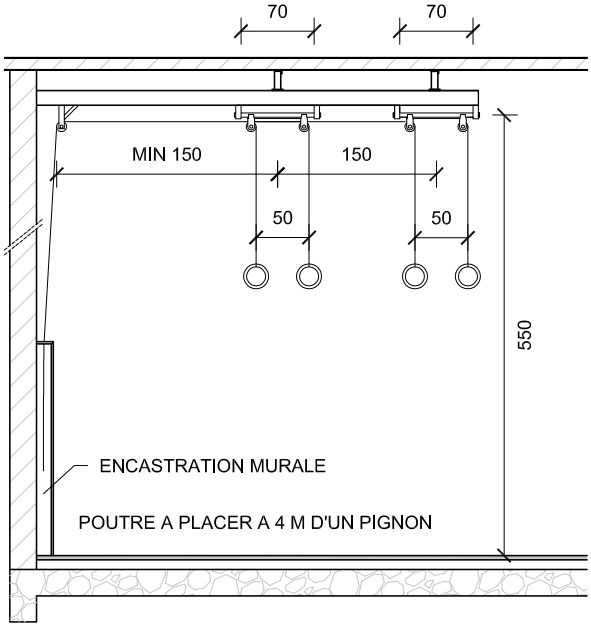
POUTRE À ANNEAUX